AVENTOS

Versatilidade em movimento para portas de elevação

www.blum.com

Alto conforto de movimento, grande versatilidade

O sistema de portas de elevação AVENTOS proporciona alto conforto de movimento no armário superior, elevando, assim, a qualidade residencial. Mesmo portas de elevação amplas e pesadas podem se movimentar facilmente, mantendo a altura livre o tempo todo. E mais, por não estarmos satisfeitos com o que já existe, estamos constantemente desenvolvendo o AVENTOS para você e seus clientes.

Conteúdo

4 Design
6 Conforto de operação
10 Montagem
12 Qualidade
14 Sortimento
16 Sistemas de portas de elevação
28 Programa AVENTOS

Informações sobre pedidos e planificações

30 AVENTOS HF
42 AVENTOS HS
46 AVENTOS HL
50 AVENTOS HK top
56 AVENTOS HK-S
60 AVENTOS HK-XS
66 TIP-ON
68 EXPANDO T
69 Ajudas de montagem
70 SERVO-DRIVE

Excelente design – Elegância que encanta

Além da alta funcionalidade, o programa AVENTOS convence pelo design simples e elegante. É o que mostram as várias premiações internacionais.

Capa purista
impressiona com um design minimalista

Branco-seda, cinza-claro, cinza-intenso
A cor da capa é integrada com elegância, combinando com o respectivo móvel.

Elemento de branding
personalizável

GERMAN DESIGN AWARD WINNER 2019

iF DESIGN AWARD 2019

reddot design award winner 2018

GERMAN DESIGN AWARD SPECIAL 2016

DESIGNPREIS 2009 NOMINEE

Informações detalhadas sobre as premiações: www.blum.com/award

Como tornar os armários altos e superiores ainda mais ergonômicos?

Com portas de elevação para livre acesso. Sobretudo na cozinha. Desta forma, você projeta móveis de alta qualidade e elevado conforto de manuseio para seus clientes, aumentando a qualidade do espaço residencial ao mesmo tempo. Continuamos a observar o aproveitamento de cozinhas no mundo todo, ampliamos nosso programa de ferragens e elevamos o conforto – tudo adaptado às necessidades do cliente.

Desde **2005**

Desenvolvimento contínuo: AVENTOS tem sido constantemente aprimorado – para mais qualidade no móvel.

Área de movimento livre

A frente se move fora da área de trabalho e para em qualquer posição, podendo ficar aberta durante a utilização da cozinha. Desta forma, o conteúdo do armário fica sempre acessível.

Espaço disponível adequado

Armários altos e superiores com portas de elevação podem ser elaborados em altura e largura de forma totalmente flexível – de acordo com a necessidade de espaço disponível ou com adaptação ao esquema de folgas no armário inferior.

Alto conforto de movimento

Frentes abrem muito suavemente: tanto de forma mecânica como elétrica, dependendo do desejo do cliente. Fechamento amortecido já integrado quando utilizado BLUMOTION ou SERVO-DRIVE.

Saiba mais sobre as
4 tecnologias de
movimento Blum em:
www.blum.com/4formore

Para armários altos e superiores com muito conforto

Combinada com uma tecnologia de movimento, a funcionalidade de portas de elevação pode ser ainda mais eficiente. Seja com ou sem puxadores como elemento de design – com o suporte adequado, você torna a abertura e o fechamento de armários altos e superiores ainda mais confortáveis para seus clientes.

SERVO-DRIVE
by Blum

Abertura elétrica e fechamento amortecido

Basta um toque na frente e o SERVO-DRIVE já promove a abertura da porta de elevação.
E, para o fechamento automático, é só pressionar um botão. O amortecimento já vem integrado.

BLUMOTION
by Blum

Fechamento amortecido

Com BLUMOTION, a porta de elevação fecha sempre leve e silenciosamente – sem depender do peso da frente ou da velocidade de fechamento.

TIP-ON
by Blum

Abertura mecânica

Basta um leve toque na frente – e a porta de elevação já se abre de forma que possa ser confortavelmente movimentada para cima. O fechamento acontece com uma breve pressão.

Poucos manuseios simples – também na montagem

Praticamente sem ferramentas
A montagem do AVENTOS também é fácil e praticamente sem ferramentas, devido à comprovada técnica CLIP. Apenas com a parafusadeira, o ajuste do acumulador de forças se adapta exatamente ao respectivo peso frontal. As frentes podem ser confortavelmente ajustadas em três dimensões para que haja um quadro de folgas visualmente perfeito.

SERVO-DRIVE
Colocando facilmente em funcionamento:
o SERVO-DRIVE para AVENTOS é composto por apenas alguns componentes que podem ser montados facilmente e ajustados com precisão. Em poucos passos, o mecanismo de acionamento SERVO-DRIVE é fixado no acumulador de forças e cabeado, o interruptor a rádio instalado e o sistema posto em funcionamento.

Saiba mais sobre a montagem do SERVO-DRIVE para AVENTOS:
www.blum.com/sdaventosassembly

Qualidade confiável

Entendemos que qualidade do produto seja mais do que design e funcionalidade. Nossas ferragens podem ser empregadas com versatilidade, processadas com exatidão e montadas de forma precisa. Isto para que você sempre supere as expectativas de seus clientes.

80.000 x

Testes precisos

Cada ferragem é amplamente testada e de acordo com rigorosos critérios. Tanto em nossos laboratórios de testes, quanto no trabalho conjunto com organizações de testes internacionais. Até 80.000 vezes uma porta de elevação AVENTOS é aberta e fechada – para que estejamos convencidos de nossa qualidade.

Blum Quality

Garantia longa

Todos os que entram em contato com a Blum devem se beneficiar desta situação na vida cotidiana. Isto se aplica tanto à fabricação de móveis como ao seu uso ao longo dos anos. Nesta convicção, oferecemos a você 5 anos de garantia para todos os componentes elétricos empregados em combinação com os produtos Blum.

Sistemas de portas de elevação para mais liberdade de movimento

Ferragens AVENTOS para portas de elevação garantem alto conforto de movimento em armários superiores. Na cozinha ou na sala, para frentes pequenas ou grandes – portas de elevação podem ser facilmente abertas com AVENTOS e – graças ao BLUMOTION integrado – também fechadas de forma leve e silenciosa. Além disso, a liberdade de movimento e de altura livre para o usuário do móvel fica sempre preservada.

BLUMOTION by Blum | SERVO-DRIVE by Blum

AVENTOS HF
Para portas de elevação conjugadas

A solução para o armário superior alto com frente bipartida e pouca necessidade de espaço para cima.

BLUMOTION by Blum | SERVO-DRIVE by Blum

AVENTOS HS
Para portas de elevação com giro

A ferragem ideal para frentes únicas e amplas. E ainda sobra espaço suficiente no armário para molduras de acabamento ou testeiras.

BLUMOTION by Blum | SERVO-DRIVE by Blum

AVENTOS HL
Para portas de elevação com abertura paralela

Ideal em armário alto ou superior com frentes sobrepostas, cobrindo convenientemente inclusive situações especiais de construção, tais como a integração de aparelhos elétricos.

BLUMOTION by Blum | SERVO-DRIVE by Blum | TIP-ON by Blum

AVENTOS HK top
Para portas de elevação

Compacta, minimalista, altamente funcional. Como um pacote flexível potente, é ideal tanto para portas de elevação pequenas como grandes. O limitador do ângulo de abertura e a solução de segurança vêm integrados.

BLUMOTION by Blum | TIP-ON by Blum

AVENTOS HK-S
Para portas de elevação pequenas

A solução adequada para portas de elevação pequenas em peça única, como sobre despenseiros ou refrigeradores. Graças às dimensões compactas, a ferragem se encaixa perfeitamente em móveis menores.

BLUMOTION by Blum | TIP-ON by Blum

AVENTOS HK-XS
Para portas de elevação pequenas

Ideal para muitas aplicações em armários altos e superiores, convencendo pela pouca ocupação de espaço. Assim sendo, existe uma solução até mesmo para armários com pouca profundidade livre.

Outras informações sobre
AVENTOS HF
www.blum.com/aventoshf

AVENTOS HF

A porta de elevação conjugada AVENTOS HF é a solução ideal para armários superiores altos e médios. Graças à frente bipartida, podem ser realizadas inclusive portas de elevação grandes. Além disso, AVENTOS HF permite uma versatilidade ilimitada em sua planificação e composição. Sejam frentes de madeira, molduras em alumínio estreitas ou largas, combinações em diversos materiais ou também frentes em diferentes alturas: satisfaça os desejos individuais de seus clientes.

BLUMOTION
by Blum

SERVO-DRIVE
by Blum

Mais liberdade de composição: diversos materiais para a frente da porta de elevação podem ser combinados com AVENTOS HF.

Tecnologia inovadora que protege: a dobradiça intermediária CLIP top impede que os dedos sejam prensados.

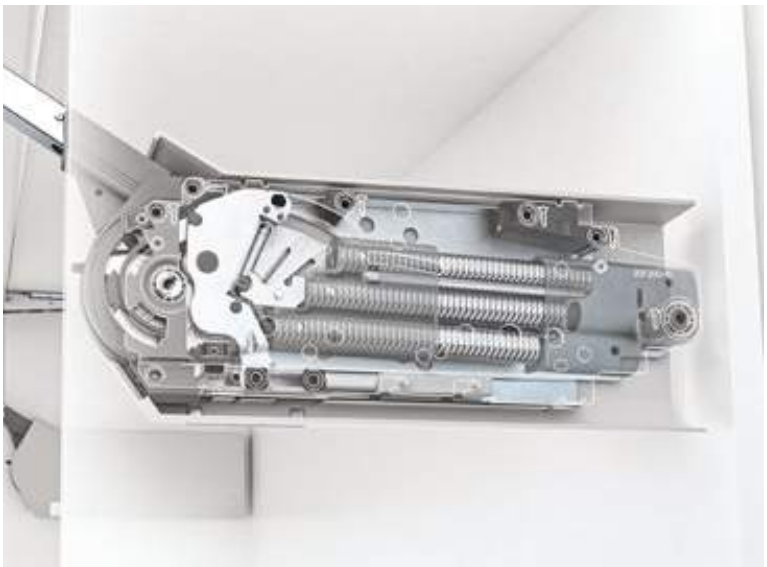

O núcleo desta solução em ferragens é o acumulador de forças com BLUMOTION e um sólido grupo de molas.

Outras informações sobre
AVENTOS HS
www.blum.com/aventoshs

AVENTOS HS

Mesmo frentes amplas e únicas giram para cima aparentemente sem gravidade com a ferragem para portas de elevação AVENTOS HS. Isto deixa espaço suficiente acima do armário. Desta forma, muitas possibilidades de composição ficam disponíveis, como, por exemplo, para bonitos detalhes, tais como testeiras ou molduras de acabamento. A montagem é descomplicada como de costume e praticamente sem ferramentas.

BLUMOTION
by Blum

SERVO-DRIVE
by Blum

A porta de elevação com giro também pode ser realizada com EXPANDO T, o sistema de fixação para frentes finas – com posição de fixação inalterada.

Totalmente de acordo com cada gosto: graças ao AVENTOS HS, armários superiores podem ser decorados com testeiras ou molduras de acabamento.

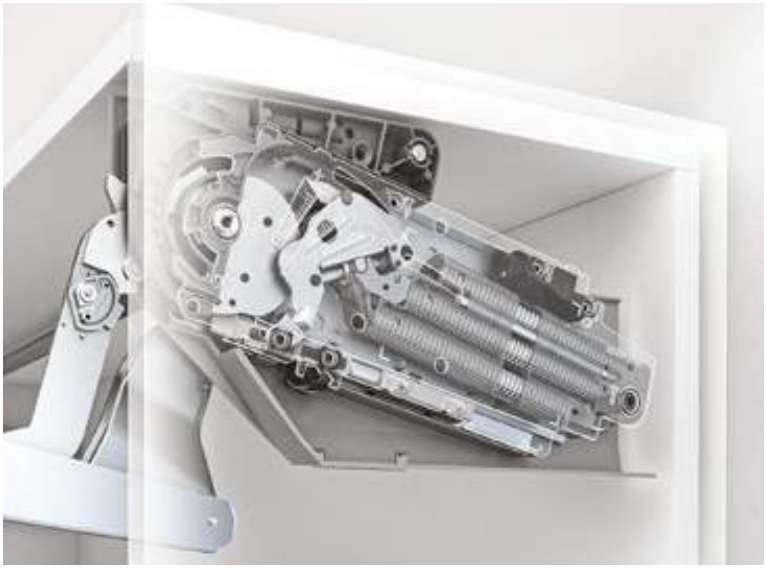

O núcleo desta solução em ferragens é o acumulador de forças com BLUMOTION e um sólido grupo de molas.

Outras informações sobre
AVENTOS HL
www.blum.com/aventoshl

AVENTOS HL

Design e função se completam de forma impressionante: como a porta de elevação com abertura paralela AVENTOS HL se ergue totalmente para cima em paralelo, os itens ficam sempre fáceis de alcançar. Isto torna possíveis até mesmo situações especiais de instalação, tais como as de aparelhos elétricos no armário alto.

BLUMOTION
by Blum

SERVO-DRIVE
by Blum

Com o sistema elétrico de auxílio de movimento SERVO-DRIVE, mesmo frentes amplas podem abrir e fechar confortavelmente.

Simplesmente bonito: aparelhos elétricos ficam ocultos com AVENTOS HL por trás de uma frente de armário visualmente contínua.

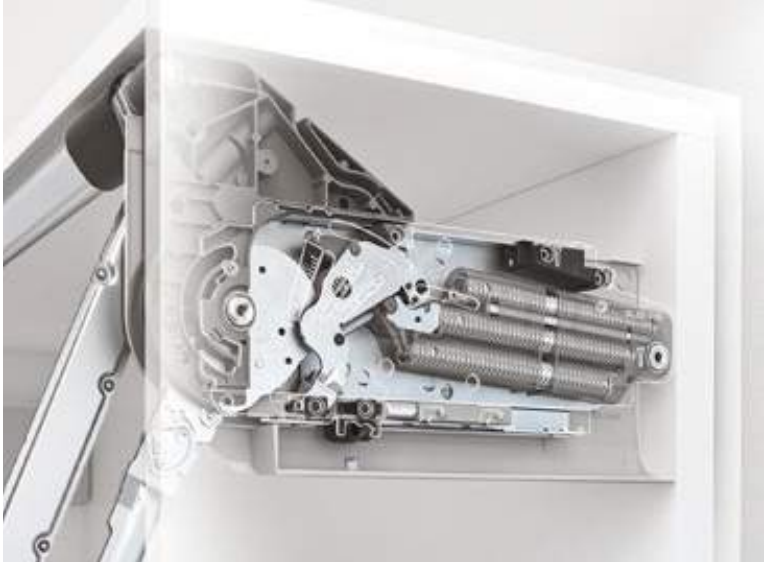

O núcleo desta solução em ferragens é o acumulador de forças com BLUMOTION e um sólido grupo de molas.

Outras informações sobre
AVENTOS HK top
www.blum.com/aventoshktop

AVENTOS HK top

A confortável ferragem para portas de elevação precisa de pouco espaço em cima. Além do mais, AVENTOS HK top cativa pelo seu design linear e as muitas funções integradas. Assim, você processa e monta a pequena polivalente com rapidez, sem falhas e de forma segura. Frentes sem puxadores podem ser abertas com SERVO-DRIVE ou TIP-ON.

BLUMOTION
by Blum

SERVO-DRIVE
by Blum

TIP-ON
by Blum

Acumulador de forças com identificação de posição ou com parafusos EURO pré-montados? Escolha entre os dois tipos de montagem. Além disso, as furações são idênticas para todas as aplicações e alturas de armários.

Ao colocar o SERVO-DRIVE em funcionamento, você conta com sinais de cores.

O limitador do ângulo de abertura vem integrado. Pode-se ajustar de forma contínua e consequentemente exata o quanto a frente deve abrir.

O núcleo desta solução em ferragens é o acumulador de forças com BLUMOTION e um sólido grupo de molas.

Outras informações sobre
AVENTOS HK-S
www.blum.com/aventoshks

AVENTOS HK-S

AVENTOS HK-S é a escolha ideal para pequenas portas de elevação no armário alto, como sobre o refrigerador, por exemplo. Graças às dimensões harmoniosas e claras, a ferragem se ajusta perfeitamente a móveis pequenos e o espaço disponível pode ser aproveitado de forma otimizada.

BLUMOTION
by Blum

TIP-ON
by Blum

Estando o acumulador de forças exatamente ajustado ao peso da frente, a pequena porta de elevação permanece em qualquer posição desejada.

Com TIP-ON para AVENTOS HK-S, frentes sem puxadores abrem com um simples toque. Para fechar, basta pressionar levemente a porta.

O núcleo desta solução em ferragens é o acumulador de forças com BLUMOTION e um sólido grupo de molas.

Outras informações sobre
AVENTOS HK-XS
www.blum.com/aventoshkxs

AVENTOS HK-XS

AVENTOS HK-XS é a ferragem compacta para pequenas portas de elevação em armários altos e superiores. Graças ao seu formato de construção fino, o AVENTOS HK-XS abre uma grande margem para composições. A combinação com as dobradiças CLIP top BLUMOTION torna o fechamento leve e silencioso.

BLUMOTION
by Blum

TIP-ON
by Blum

Não importa se as frentes espessas de madeira tenham molduras largas ou finas em alumínio – as posições de fixação permanecem sempre iguais. Assim, diversos materiais e espessuras frontais podem ser confortavelmente empregados.

Graças à parada contínua, a porta de elevação permanece em qualquer posição desejada e está sempre acessível.

O acumulador de forças com um robusto pacote de molas é o coração da ferragem compacta. Com isto, o AVENTOS HK-XS convence pela alta estabilidade e longa durabilidade. Para qualidade – por toda a vida útil do móvel.

A ferragem ideal para portas de elevação para cada aplicação

	Movimento	Aplicações típicas	Movimento por peso frontal*	Frentes possíveis	Dimensões possíveis de armário em mm
HF		Armário superior, frentes altas bipartidas		Frentes de madeira, frentes com molduras largas/estreitas de alumínio, combinação madeira-vidro, frentes assimétricas, aplicações meia esquadria e rebaixo	Altura 480–1040 Largura até 1800
HS		Armário superior (se houver espaço), frentes únicas grandes, também com molduras de acabamento e testeiras		Frentes finas, frentes de madeira, frentes com molduras largas/estreitas de alumínio, aplicações meia esquadria e rebaixo	Altura 350–800 Largura até 1800
HL		Armário superior, armário alto (se houver lugar) em altura acessível, aparelhos por trás, frentes acima		Frentes finas, frentes de madeira, frentes com molduras largas/estreitas de alumínio, aplicações meia esquadria e rebaixo	Altura 300–580 Largura até 1800
HK top		Armário superior, armário alto, sobre refrigerador, despenseiro, forno		Frentes finas, frentes de madeira, frentes com molduras largas/estreitas de alumínio, aplicações meia esquadria e rebaixo	Altura 205–600 Largura até 1800
HK-S		Armário superior, armário alto, sobre refrigerador, despenseiro, forno		Frentes de madeira, frentes com molduras largas/estreitas de alumínio	Altura 180–600 Largura até 1800
HK-XS		Armário superior, armário alto, sobre refrigerador, despenseiro, forno, coifa, banheiro	Bilateral	Frentes de madeira, frentes com molduras largas/estreitas de alumínio	Altura 240–600 Largura até 1800

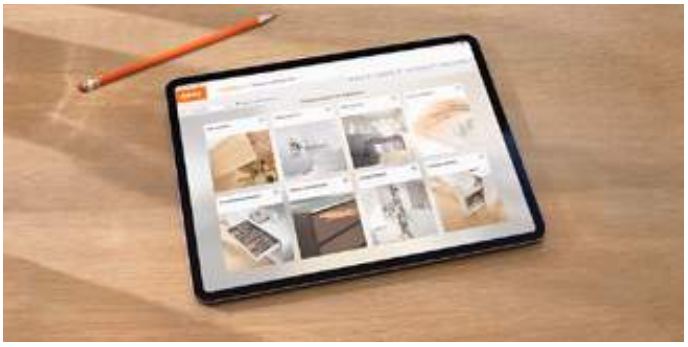

* Com o peso frontal e a altura do armário, você calcula o fator de rendimento do acumulador de forças. Você pode contar com nosso suporte na seleção do produto em www.blum.com/configurator

Aplicações meia esquadria e rebaixo para AVENTOS HF, HS, HL, HK top www.blum.com/1H6LFu

Profundidade livre mínima em mm	Ferragem completa ou com dobradiças	Processamento ou montagem especiais	Tecnologias de movimento disponíveis	Capa
278	Dobradiças no fundo superior do armário necessárias + junção das frentes	Montagem CLIP Trabalho do fundo superior 3 tipos de acumuladores de forças (simétricos) 4 alavancas telescópicas (simétricas)	BLUMOTION by Blum SERVO-DRIVE by Blum	Branco-seda Cinza-claro Cinza-intenso
276	Dobradiças não são necessárias	Montagem CLIP Estabilização transversal 9 tipos de acumuladores de forças (simétricos) 1 pacote de alavanca	BLUMOTION by Blum SERVO-DRIVE by Blum	Branco-seda Cinza-claro Cinza-intenso
278	Dobradiças não são necessárias	Montagem CLIP Estabilização transversal 5 tipos de acumuladores de forças (simétricos) 4 pacotes de alavanca	BLUMOTION by Blum SERVO-DRIVE by Blum	Branco-seda Cinza-claro Cinza-intenso
187	Dobradiças não são necessárias	Montagem CLIP 4 tipos de acumuladores de forças (simétricos) Ajuste do acumulador pela frente Solução de segurança integrada e limitador do ângulo de abertura	BLUMOTION by Blum SERVO-DRIVE by Blum TIP-ON by Blum	Branco-seda Cinza-claro Cinza-intenso
163	Dobradiças não são necessárias	Montagem CLIP 3 tipos de acumuladores de forças (simétricos)	BLUMOTION by Blum TIP-ON by Blum	Branco-seda Cinza-claro Cinza-intenso
125 (solução especial possível com 100 mm)	Dobradiças no fundo superior do armário necessárias	Montagem CLIP Trabalho do fundo superior 3 tipos de acumuladores de forças (simétricos)	BLUMOTION by Blum TIP-ON by Blum	

Frentes em madeira e molduras largas em alumínio simétricas

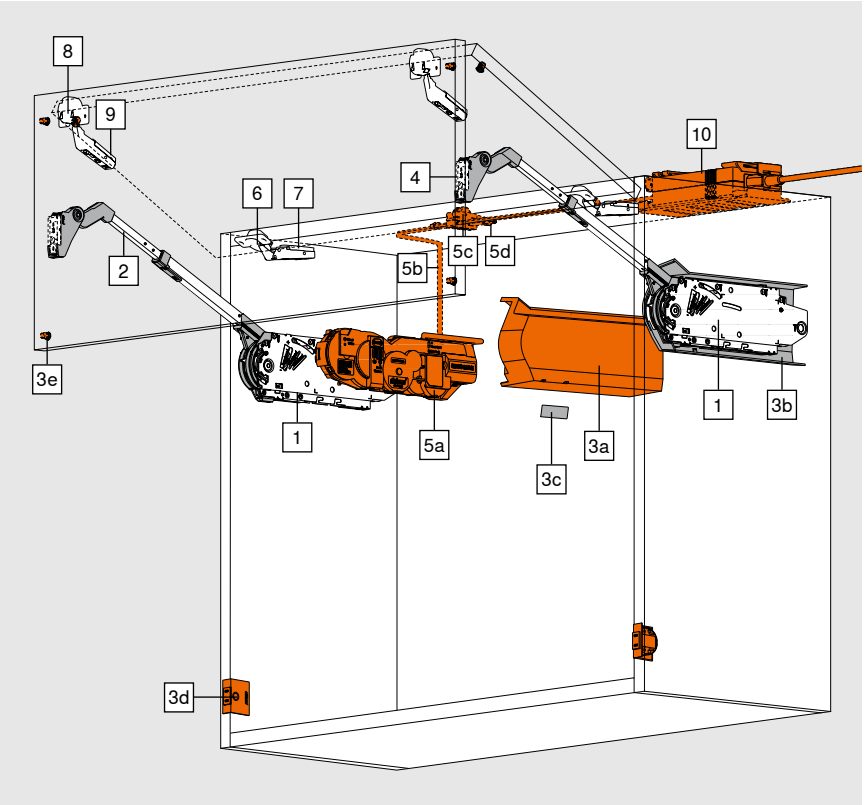

- Ideal para armários superiores mais altos com frentes divididas
- Alturas de armário 480–1040 mm
- Larguras de armários até 1800 mm
- Fecha leve e silenciosamente graças ao BLUMOTION
- Poucas forças de atuação
- Parada contínua
- Montagem sem ferramentas
- Ajuste tridimensional de ambas as frentes
- Ajuste simples e contínuo do acumulador de forças
- Dobradiça intermediária, incluindo a segurança para os dedos

Em frentes assimétricas, a frente maior deve ficar em cima.

Fator de rendimento (LF) = altura do armário (KH) [mm] x peso frontal inferior e superior, incluindo puxador [kg]

☐ Standard
■ SERVO-DRIVE

Nas áreas de sobreposição, recomendamos o acumulador de forças mais forte.

Informação útil para o pedido

1 ☐ ■		Kit acumulador de forças	
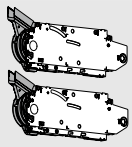		**Fator de rendimento LF**	
		2600–5500 (1 pç. LF 960–2650)	**20F2200.05**
		5350–10150	**20F2500.05**
		9000–17250 (3 pçs. LF 13500–25900)	**20F2800.05**
Consiste em:			
1	2 x	Acumulador de forças simétrico	
-	8 x	Parafusos autoatarraxantes Ø 4 x 35 mm	

3 ☐		Kit capas		
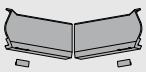		**Cor**	**Material**	
		HGR, SW, TGR	Matéria plástica	**20F8020**
Consiste em:				
-	1 x	Capa esquerda		
3b	1 x	Capa direita		
3c	2 x	Elemento de branding, estampado com logotipo Blum IN-G		

2 ☐ ■		Kit alavanca telescópica	
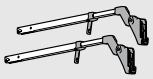		**Altura do armário KH (mm)**[1]	
		480–570	**20F3200.01**
		560–710	**20F3500.01**
		700–900	**20F3800.01**
		760–1040	**20F3900.01**
Consiste em:			
2	2 x	Alavanca telescópica simétrica	

[1] Em frentes assimétricas **Altura teórica do armário TKH** = altura frontal superior FHo (mm) x 2 + folgas

3 ■		Kit capas para SERVO-DRIVE		
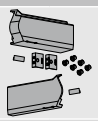		**Cor**	**Material**	
		HGR, SW, TGR	Matéria plástica	**21F8020**
Consiste em:				
3a	1 x	Capa esquerda SERVO-DRIVE		
3b	1 x	Capa direita		
3c	2 x	Elemento de branding, estampado com logotipo Blum IN-G		
3d	2 x	Interruptor SERVO-DRIVE		
3e	6 x	Amortecedor distanciador Ø 5 mm		

Frentes em madeira e molduras largas em alumínio simétricas

Informação útil para o pedido

4	Calço para alavanca telescópica		
	Tipo de fixação	**Distância (mm)**	
	Aparafusamento [2]	0	175H3100
	EXPANDO	0	177H3100E
	Fixação/pressão	0	177H3100

Possíveis todos os calços retos de aço com distância 0 mm

5	Kit SERVO-DRIVE		
	Cor	**Material**	
	R7037	Matéria plástica	21FA000

Consiste em:		
5a	1 x	Mecanismo de acionamento
5b	1 x	Cabo de distribuição, 1500 mm
5c	1 x	Piercing de conexão
5d	2 x	Ponteira de isolamento

A partir de 3 acumuladores de forças, recomendamos 2 mecanismos de acionamento sincronizados

6	Dobradiça CLIP top 120°		
	Caneco	**Mola**	
	INSERTA	Sem	70T5590BTL
	Aparafusamento [2]	Sem	70T5550.TL
Recobrimento do caneco TO (medida fixa)			**11 mm**

3 dobradiças a partir de largura de armário KB 1200 mm ou de peso frontal a partir de 12 kg

4 dobradiças em largura de armário KB 1800 mm ou de peso frontal a partir de 20 kg

Alternativa

6	Dobradiça especial CLIP top 120° para recobrimentos frontais maiores		
	Caneco	**Mola**	
	INSERTA	Sem	72T5590BTL
	Aparafusamento [2]	Sem	72T5550.TL
Recobrimento do caneco TO (medida fixa)			**13 mm**

3 dobradiças a partir de largura de armário KB 1200 mm ou de peso frontal a partir de 12 kg

4 dobradiças em largura de armário KB 1800 mm ou de peso frontal a partir de 20 kg

[2] Para frentes de madeira, utilizar 2 parafusos autoatarraxantes (609.1x00) de cada lado. Para molduras largas em alumínio, utilizar 2 parafusos de folha metálica-cabeça embutida (660.0950) de cada lado.

7	Calço para dobradiça CLIP top 120°		
	Tipo de fixação	**Distância (mm)**	
	Aparafusamento [2]	0	175H3100
	EXPANDO	0	177H3100E
	Fixação/pressão	0	177H3100

Calços Standard, distância dependente do recobrimento frontal superior

8	Dobradiça intermediária CLIP top		
	Caneco	**Mola**	
	EXPANDO	Sem	78Z553ET
	Aparafusamento [2]	Sem	78Z5500T

3 dobradiças a partir de largura de armário KB 1200 mm ou de peso frontal a partir de 12 kg

4 dobradiças em largura de armário KB 1800 mm ou de peso frontal a partir de 20 kg

9	Calço para dobradiça intermediária CLIP top		
	Tipo de fixação	**Distância (mm)**	
	Aparafusamento [2]	0	175H3100
	EXPANDO	0	177H3100E
	Fixação/pressão	0	177H3100

Calços Standard com distância 0 mm

Para molduras largas em alumínio com largura do friso da moldura inferior a 57 mm, utilizar somente calços cruz

10	Fonte de alimentação Blum e Acessórios
	Vide página 70

Acessórios

-	Limitador do ângulo de abertura		
	Ângulo de abertura	**Cor**	
	104°	TGR	20F7051
	83°	R7037	20F7011

Cor	
HGR	Cinza-claro
SW	Branco-seda
TGR	Cinza-intenso
R7037	RAL 7037 cinza
IN-G	Inmold Inox escovado

Frentes em madeira e molduras largas em alumínio simétricas

Planificação

Posição de furos

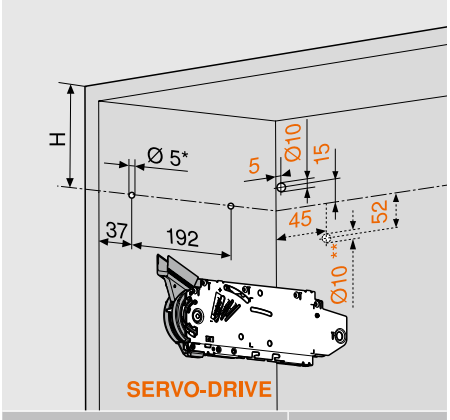

Altura do armário KH (mm)	H (mm)
480–549	KH x 0.3 - 28
550–1040	KH x 0.3 - 57

4 x parafuso autoatarraxante Ø 4 x 35 mm

Furação para o cabo de distribuição SERVO-DRIVE somente à esquerda

* Profundidade de furação 5 mm

**Furação alternativa

Espaço ocupado

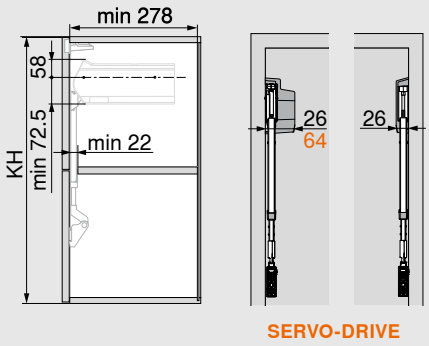

KH Altura do armário

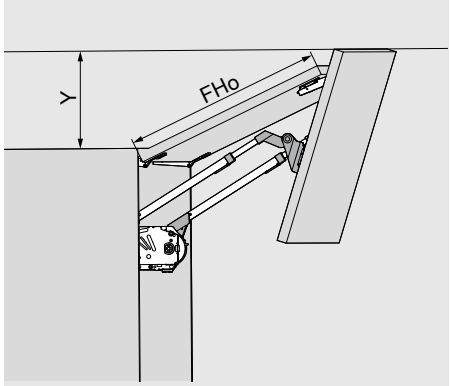

Limitador do ângulo de abertura	Y (mm)
Sem	FHo x 0.44 + 38
104°	FHo x 0.24 + 34
83°	0

FHo Altura frontal superior

Trabalho com frentes

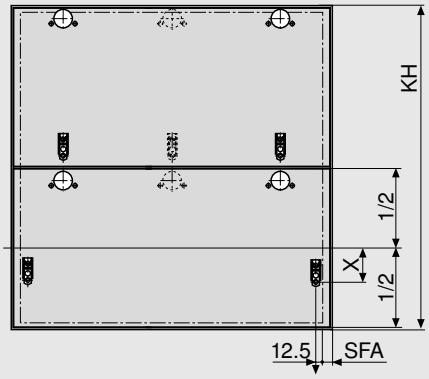

Altura do armário KH (mm)	X (mm)	
	177H3100 177H3100E 177H3100E10 177H5100 175H3100 175H4100	175H5400 177H5400E
480–549	70	68
550–1040	47	45

SFA Recobrimento frontal na lateral

Frentes em madeira e molduras largas em alumínio simétricas

Planificação

Dobradiça CLIP top 120°

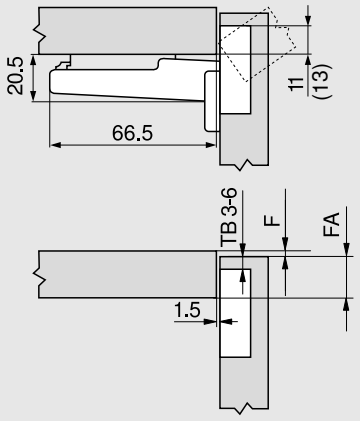

F Folga

() Dobradiça especial CLIP top 120°

Distância de furação do caneco TB

MD	Recobrimento frontal FA (mm)												
	5	6	7	8	9	10	11	12	13	14	15	16	17
0										3	4	5	6
3							3	4	5	6			
6				3	4	5	6						
9	3	4	5	6									

MD Distância do calço (mm)

Na dobradiça especial CLIP top 120°, o recobrimento frontal é sempre 2 mm maior.

Dobradiça intermediária CLIP top

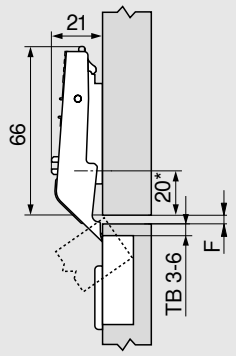

F Folga mín. 1.5 mm

* 37 mm em calços cruz (37/32)

Distância de furação do caneco TB

MD	Folga horizontal F entre as frentes (mm)												
										3	4	5	6
0										6	5	4	3
3													
6													
9													

MD Distância do calço (mm)

Montagem com parafuso

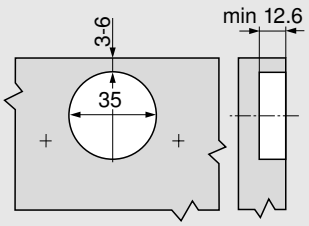

Montagem INSERTA | EXPANDO

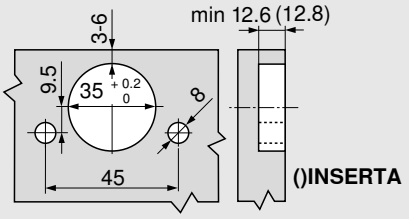

Outras informações sobre planificações SERVO-DRIVE – vide página 40

Frentes em madeira e molduras largas em alumínio assimétricas

Planificação

Posição de furos

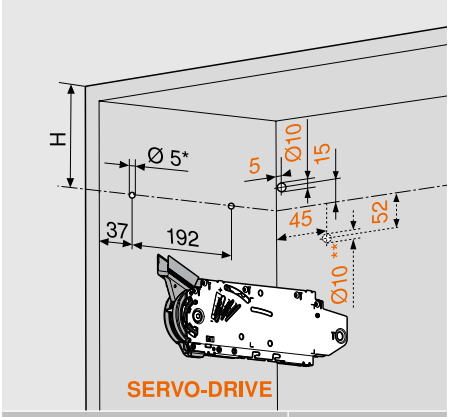

Altura teórica do armário TKH (mm)	H (mm)
480–549	TKH x 0.3 - 28
550–1040	TKH x 0.3 - 57
4 x parafuso autoatarraxante Ø 4 x 35 mm	
Furação para o cabo de distribuição SERVO-DRIVE somente à esquerda	
* Profundidade de furação 5 mm	
**Furação alternativa	

Espaço ocupado

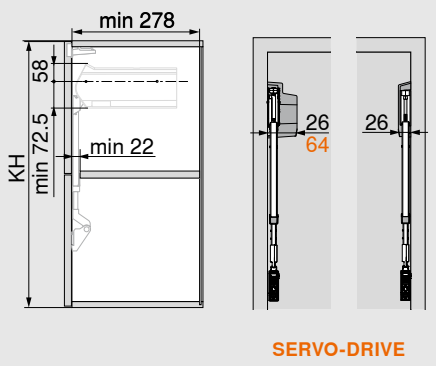

TKH = FHo (mm) x 2 + folgas

TKH Altura teórica do armário

FHo Altura frontal superior

FHu Altura frontal inferior

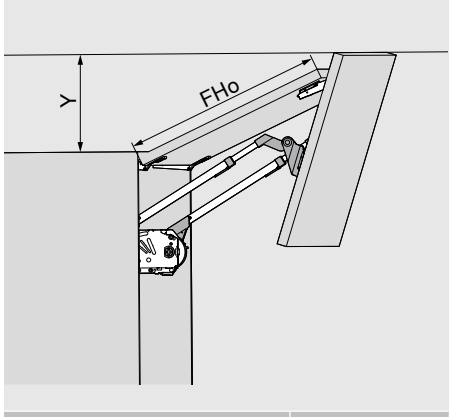

Limitador do ângulo de abertura	Y (mm)
Sem	FHo x 0.44 + 38
104°	FHo x 0.24 + 34
83°	0
FHo Altura frontal superior	
Em frentes assimétricas, a frente maior deve ficar em cima.	

Trabalho com frentes

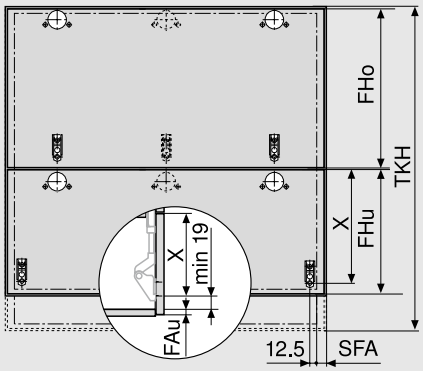

Altura teórica do armário TKH (mm)	X (mm)	
	177H3100 177H3100E 177H3100E10 177H5100 175H3100 175H4100	175H5400 177H5400E
480–549	FHo / 2 + 70	FHo / 2 + 68
550–1040	FHo / 2 + 47	FHo / 2 + 45
FHo Altura frontal superior		
FHu Altura frontal inferior		
FAu Recobrimento frontal inferior		
SFA Recobrimento frontal na lateral		

Frentes em madeira e molduras largas em alumínio assimétricas

Planificação

Dobradiça CLIP top 120°

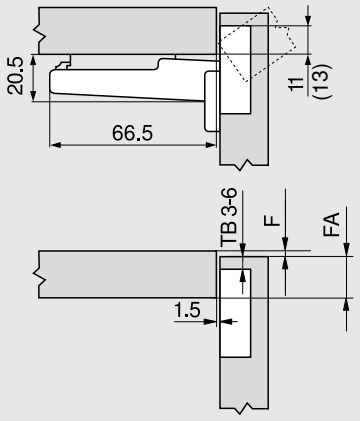

F Folga

() Dobradiça especial CLIP top 120°

Distância de furação do caneco TB

MD	Recobrimento frontal FA (mm)												
	5	6	7	8	9	10	11	12	13	14	15	16	17
0										3	4	5	6
3							3	4	5	6			
6				3	4	5	6						
9	3	4	5	6									

MD Distância do calço (mm)

Na dobradiça especial CLIP top 120°, o recobrimento frontal é sempre 2 mm maior.

Dobradiça intermediária CLIP top

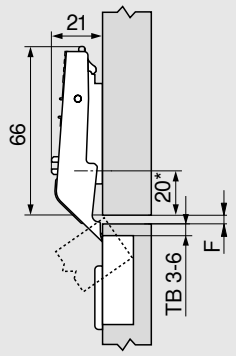

F Folga mín. 1.5 mm

* 37 mm em calços cruz (37/32)

Distância de furação do caneco TB

MD	Folga horizontal F entre as frentes (mm)												
										3	4	5	6
0										6	5	4	3
3													
6													
9													

MD Distância do calço (mm)

Montagem com parafuso

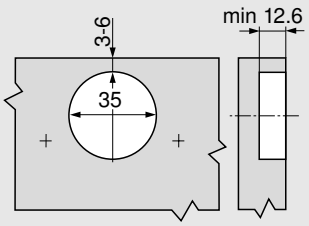

Montagem INSERTA | EXPANDO

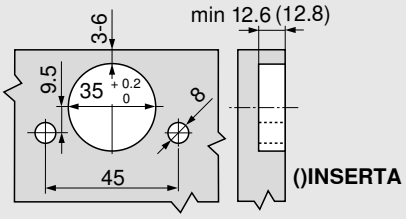

Outras informações sobre planificações SERVO-DRIVE – vide página 40

Molduras estreitas em alumínio

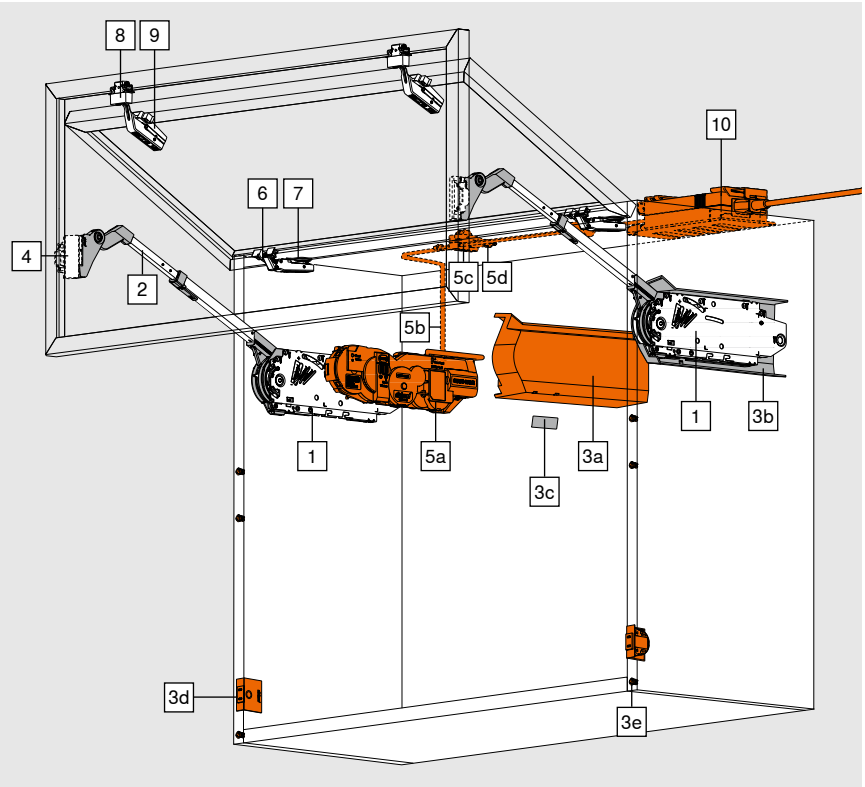

- Ideal para armários superiores mais altos com frentes divididas
- Alturas de armário 480–1040 mm
- Larguras de armários até 1800 mm
- Fecha leve e silenciosamente graças ao BLUMOTION
- Poucas forças de atuação
- Parada contínua
- Montagem sem ferramentas
- Ajuste tridimensional de ambas as frentes
- Ajuste simples e contínuo do acumulador de forças
- Dobradiça intermediária, incluindo a segurança para os dedos

Em frentes assimétricas, a frente maior deve ficar em cima.

Fator de rendimento (LF) = altura do armário (KH) [mm] x peso frontal inferior e superior, incluindo puxador [kg]

☐ Standard
■ SERVO-DRIVE

Nas áreas de sobreposição, recomendamos o acumulador de forças mais forte.

Informação útil para o pedido

1 ☐ ■		Kit acumulador de forças	
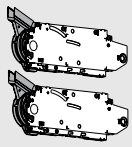		**Fator de rendimento LF**	
		2600–5500 (1 pç. LF 960–2650)	**20F2200.05**
		5350–10150	**20F2500.05**
		9000–17250	**20F2800.05**
Consiste em:			
1	2 x	Acumulador de forças simétrico	
-	8 x	Parafusos autoatarraxantes Ø 4 x 35 mm	

3 ☐		Kit capas		
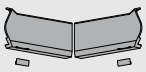		**Cor**	**Material**	
		HGR, SW, TGR	Matéria plástica	**20F8020**
Consiste em:				
-	1 x	Capa esquerda		
3b	1 x	Capa direita		
3c	2 x	Elemento de branding, estampado com logotipo Blum IN-G		

2 ☐ ■		Kit alavanca telescópica	
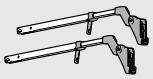		**Altura do armário KH (mm)**[1]	
		480–570	**20F3200.01**
		560–710	**20F3500.01**
		700–900	**20F3800.01**
		760–1040	**20F3900.01**
Consiste em:			
2	2 x	Alavanca telescópica simétrica	

[1] Em frentes assimétricas **Altura teórica do armário TKH** = altura frontal superior FHo (mm) x 2 + folgas

3 ■		Kit capas para SERVO-DRIVE		
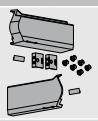		**Cor**	**Material**	
		HGR, SW, TGR	Matéria plástica	**21F8020**
Consiste em:				
3a	1 x	SERVO-DRIVE-Capa esquerda		
3b	1 x	Capa direita		
3c	2 x	Elemento de branding, estampado com logotipo Blum IN-G		
3d	2 x	Interruptor SERVO-DRIVE		
3e	6 x	Amortecedor distanciador Ø 5 mm		

Molduras estreitas em alumínio

Informação útil para o pedido

4	Kit calço adaptador CLIP para alavanca telescópica		
	Versão	**Distância (mm)**	
	e/d	0	175H5B00

5	Kit SERVO-DRIVE		
	Cor	**Material**	
	R7037	Matéria plástica	21FA000

Consiste em:		
5a	1 x	Mecanismo de acionamento
5b	1 x	Cabo de distribuição, 1500 mm
5c	1 x	Piercing de conexão
5d	2 x	Ponteira de isolamento

6	Dobradiça CLIP top 120° para molduras em alumínio		
	Caneco	**Mola**	
	Aparafusamento	Sem	72T550A.TL
3 dobradiças a partir de largura de armário KB 1200 mm ou de peso frontal a partir de 12 kg			
4 dobradiças em largura de armário KB 1800 mm ou de peso frontal a partir de 20 kg			

7	Calço para dobradiça CLIP top 120°		
	Tipo de fixação	**Distância (mm)**	
	Aparafusamento	0	175H3100
	EXPANDO	0	177H3100E
	Fixação/pressão	0	177H3100
Calços Standard, distância dependente da folga superior			

8	Dobradiça intermediária CLIP top-Al		
	Caneco	**Mola**	
	Aparafusamento	Sem	78Z550AT
3 dobradiças a partir de largura de armário KB 1200 mm ou de peso frontal a partir de 12 kg			
4 dobradiças em largura de armário KB 1800 mm ou de peso frontal a partir de 20 kg			

9	Calço adaptador CLIP para dobradiça intermediária		
	Versão	**Distância (mm)**	
	Simétrico	0	175H5A00

10	Fonte de alimentação Blum e Acessórios
	Vide página 70

Acessórios

-	Limitador do ângulo de abertura		
	Ângulo de abertura	**Cor**	
	104°	TGR	20F7051
	83°	R7037	20F7011

Cor	
HGR	Cinza-claro
SW	Branco-seda
TGR	Cinza-intenso
R7037	RAL 7037 cinza
IN-G	Inmold Inox escovado

Molduras estreitas em alumínio simétricas/assimétricas

Planificação

Molduras estreitas em alumínio simétricas

Posição de furos

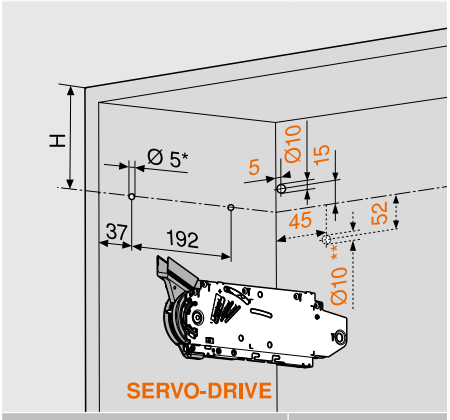

Altura do armário KH (mm)	H (mm)
480–549	KH x 0.3 - 28
550–1040	KH x 0.3 - 57

4 x parafuso autoatarraxante Ø 4 x 35 mm

Furação para o cabo de distribuição SERVO-DRIVE somente à esquerda

* Profundidade de furação 5 mm

**Furação alternativa

Espaço ocupado

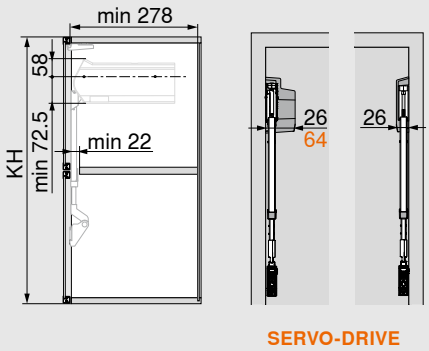

KH Altura do armário

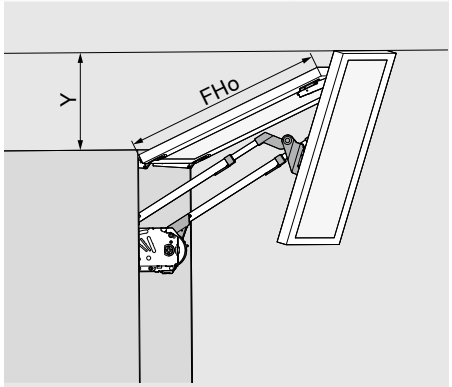

Limitador do ângulo de abertura	Y (mm)
Sem	FHo x 0.44 + 38
104°	FHo x 0.24 + 34
83°	0

FHo Altura frontal superior

Molduras estreitas em alumínio assimétricas

Posição de furos

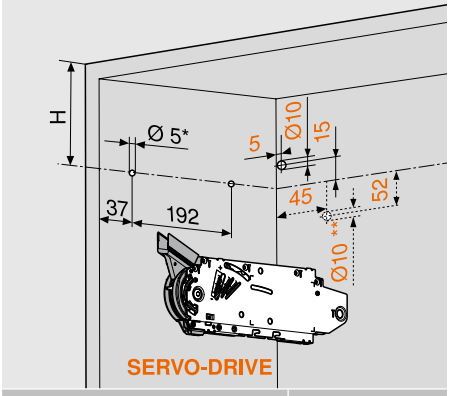

Altura teórica do armário TKH (mm)	H (mm)
480–549	TKH x 0.3 - 28
550–1040	TKH x 0.3 - 57

4 x parafuso autoatarraxante Ø 4 x 35 mm

Furação para o cabo de distribuição SERVO-DRIVE somente à esquerda

* Profundidade de furação 5 mm

**Furação alternativa

Espaço ocupado

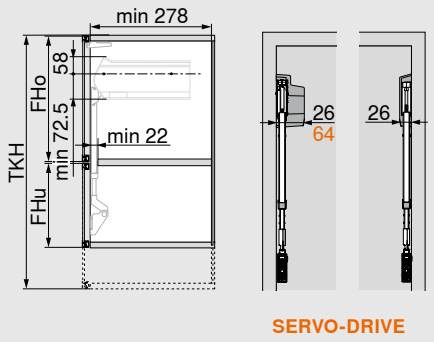

TKH = FHo (mm) x 2 + folgas

TKH Altura teórica do armário

FHo Altura frontal superior

FHu Altura frontal inferior

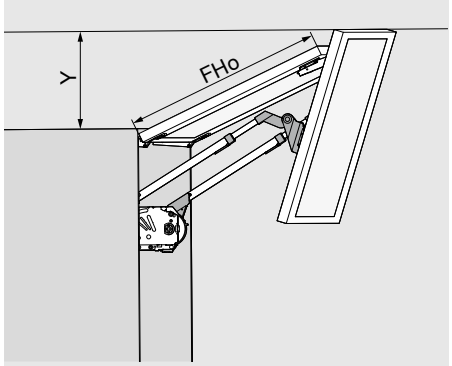

Limitador do ângulo de abertura	Y (mm)
Sem	FHo x 0.44 + 38
104°	FHo x 0.24 + 34
83°	0

FHo Altura frontal superior

Em frentes assimétricas, a frente maior deve ficar em cima.

Molduras estreitas em alumínio simétricas/assimétricas

Planificação

Molduras estreitas em alumínio simétricas

Trabalho com frentes

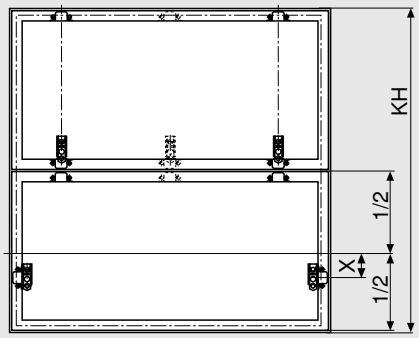

Altura do armário KH (mm)	X (mm)
480–549	54
550–1040	31

Molduras estreitas em alumínio assimétricas

Trabalho com frentes

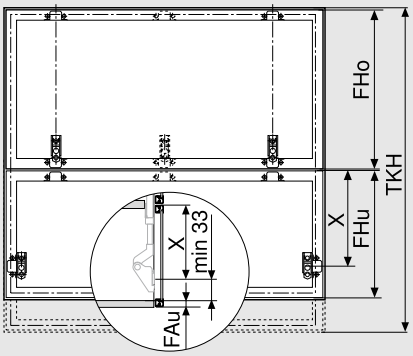

Altura teórica do armário TKH (mm)	X (mm)
480–549	FHo / 2 + 54
550–1040	FHo / 2 + 31
FHo Altura frontal superior	
FHu Altura frontal inferior	
FAu Recobrimento frontal inferior	

Dobradiça CLIP top 120° para molduras em alumínio

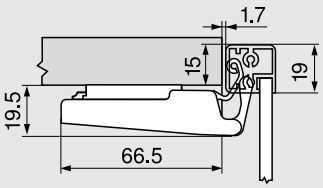

Dobradiça intermediária CLIP top-Al

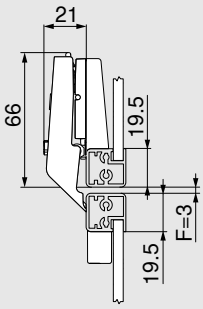

F Folga mín. 1.5 mm

A partir de espessura de moldura de 20.5 mm, deve-se ajustar a folga

Montagem parafuso (dobradiça | calço adaptador

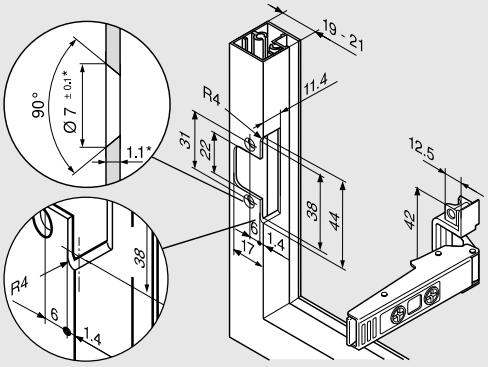

* Em caso de alteração da espessura do material, adaptar as medidas de trabalho

Outras informações sobre planificações SERVO-DRIVE – vide página 40

Planificação

Amortecedor distanciador Blum (somente para aplicação SERVO-DRIVE)

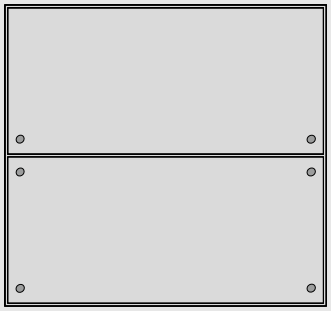

Colocar amortecedor distanciador Blum (não colar)

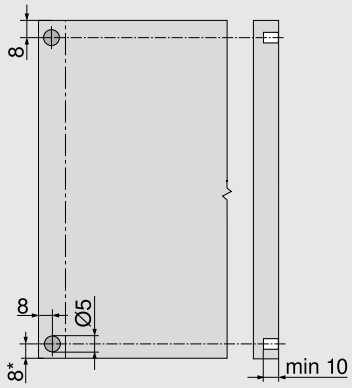

Recomendação para molduras em alumínio

Prever a furação para o amortecedor distanciador Blum na lateral do armário

Um teste de recobrimento deve ser efetuado quando da fixação na frente

* A partir de aresta inferior de armário em frentes com saliência para baixo

Interruptor SERVO-DRIVE

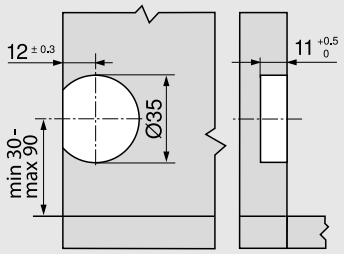

Montagem e ajuste

Informações sobre montagem e ajuste

www.blum.com/aventos-hf-assembly

Acessórios

Kit dobradiça – Frentes de madeira

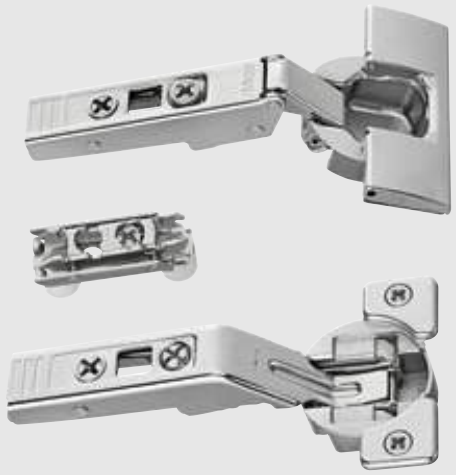

Informação útil para o pedido		
Tipo de fixação		
INSERTA | Fixação por pressão | EXPANDO		☎ 78Z5530T11
Consiste em:		
2x	Dobradiça CLIP top 120° sem mola	
	70T5590BTL	
2 x	Dobradiça CLIP top intermediária sem mola	
	78Z5530T	
6 x	Calço reto - excêntrico	
	177H3100	

Kit dobradiça – Frentes de madeira e molduras largas em alumínio

Informação útil para o pedido		
Tipo de fixação		
Aparafusamento[1]		☎ 78Z5500T12
Consiste em:		
2x	Dobradiça CLIP top 120° sem mola	
	70T5550.TL	
2 x	Dobradiça CLIP top intermediária sem mola	
	78Z5500T	
6 x	Calço reto - excêntrico	
	175H3100	

[1] Para frentes de madeira, utilizar parafusos autoatarraxantes (609.1x00) de cada lado. Para molduras largas em alumínio, utilizar parafusos de folha metálica-cabeça embutida (660.0950) de cada lado.

Na dobradiça intermediária CLIP top, é necessário um calço cruz adicional para molduras largas em alumínio

Kit dobradiça – Molduras estreitas em alumínio

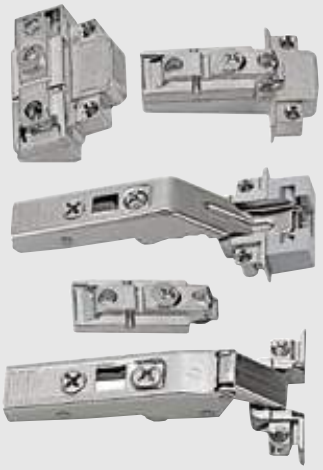

Informação útil para o pedido		
Tipo de fixação		
Aparafusamento		☎ 78Z550AT11
Consiste em:		
2x	Dobradiça sem mola CLIP top 120° para molduras em alumínio	
	72T550A.TL	
2 x	Dobradiça intermediária Al CLIP top sem mola	
	78Z550AT	
2 x	Calço reto - excêntrico	
	175H5400	
2 x	Calço adaptador CLIP simétrico	
	175H5A00	
2 x	Calço adaptador CLIP e/d	
	175H5B00	

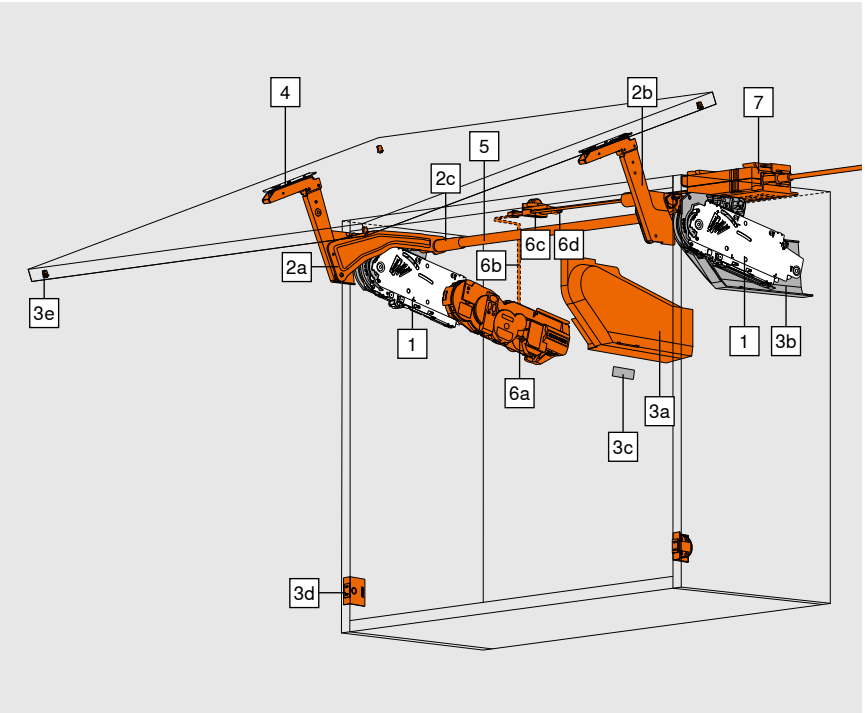

- Ideal para frentes extensas de peça única
- Alturas de armário 350–800 mm
- Larguras de armários até 1800 mm
- Fecha leve e silenciosamente graças ao BLUMOTION
- Poucas forças de atuação
- Conforto harmonioso do movimento com parada contínua
- Montagem sem ferramentas
- Regulagem frontal tridimensional
- Ajuste simples e contínuo do acumulador de forças

☐ Standard
■ SERVO-DRIVE

Informação útil para o pedido

1 ☐ ■ **Kit acumulador de forças**

KH (mm)	Altura de armário KH 350–525 mm			KH (mm)	Altura de armário KH 526–675 mm			KH (mm)	Altura de armário KH 676–800 mm		
	20S2A00.05	20S2B00.05	20S2C00.05		20S2D00.05	20S2E00.05	20S2F00.05		20S2G00.05	20S2H00.05	20S2I00.05
	Peso da frente incluindo puxador (kg)				Peso da frente incluindo puxador (kg)				Peso da frente incluindo puxador (kg)		
350	2.00–5.00	4.50–9.50	9.25–10.50	**526**	3.00–6.75	6.25–13.00	12.00–16.50	**676**	3.50–8.00	7.00–13.50	13.00–21.50
355	2.00–4.75	4.50–9.50	9.25–10.50	**530**	3.00–6.75	6.25–12.75	11.75–16.75	**680**	3.50–8.00	7.00–13.50	13.00–21.50
360	2.00–4.75	4.50–9.50	9.25–10.75	**535**	3.00–6.75	6.25–12.75	11.75–16.75	**685**	3.50–8.00	7.00–13.25	12.75–21.50
365	2.00–4.75	4.50–9.25	9.00–11.00	**540**	3.00–6.50	6.00–12.75	11.75–17.00	**690**	3.50–7.75	6.75–13.25	12.75–21.50
370	2.00–4.75	4.50–9.25	9.00–11.00	**545**	3.00–6.50	6.00–12.50	11.50–17.25	**695**	3.50–7.75	6.75–13.25	12.50–21.50
375	2.00–4.75	4.50–9.25	9.00–11.25	**550**	3.00–6.50	6.00–12.50	11.50–17.25	**700**	3.50–7.75	6.75–13.25	12.50–21.50
380	2.00–4.75	4.50–9.25	9.00–11.25	**555**	3.00–6.50	6.00–12.50	11.50–17.50	**705**	3.50–7.75	6.75–13.25	12.25–21.50
385	2.00–4.75	4.50–9.25	9.00–11.50	**560**	3.00–6.50	6.00–12.25	11.25–17.50	**710**	3.50–7.75	6.75–13.25	12.25–21.25
390	2.00–4.75	4.50–9.00	8.75–11.50	**565**	3.00–6.25	5.75–12.25	11.25–17.75	**715**	3.50–7.50	6.75–13.00	12.00–21.25
395	2.00–4.75	4.50–9.00	8.75–11.75	**570**	3.00–6.25	5.75–12.25	11.25–17.75	**720**	3.50–7.50	6.75–13.00	12.00–21.25
400	2.00–4.75	4.25–9.00	8.75–12.00	**575**	3.00–6.25	5.75–12.00	11.00–18.00	**725**	3.50–7.50	6.75–13.00	12.00–21.00
405	2.25–4.50	4.25–9.00	8.75–12.00	**580**	3.00–6.25	5.75–12.00	11.00–18.00	**730**	3.50–7.50	6.75–13.00	11.75–21.00
410	2.25–4.50	4.25–9.00	8.75–12.25	**585**	3.00–6.25	5.75–12.00	10.75–18.25	**735**	3.50–7.50	6.50–13.00	11.75–20.75
415	2.25–4.50	4.25–8.75	8.50–12.50	**590**	3.00–6.00	5.50–12.00	10.75–18.25	**740**	3.50–7.25	6.50–12.75	11.75–20.75
420	2.25–4.50	4.25–8.75	8.50–12.50	**595**	3.00–6.00	5.50–11.75	10.50–18.50	**745**	3.50–7.25	6.50–12.75	11.50–20.50
425	2.25–4.50	4.25–8.75	8.50–12.75	**600**	3.00–6.00	5.50–11.75	10.50–18.50	**750**	3.50–7.25	6.50–12.75	11.50–20.50
430	2.25–4.50	4.25–8.75	8.50–12.75	**605**	3.00–6.00	5.50–11.75	10.50–18.50	**755**	3.75–7.25	6.50–12.75	11.25–20.50
435	2.25–4.50	4.25–8.75	8.50–13.00	**610**	3.00–6.00	5.50–11.75	10.50–18.50	**760**	3.75–7.25	6.50–12.75	11.25–20.25
440	2.25–4.50	4.25–8.50	8.25–13.00	**615**	3.00–5.75	5.50–11.50	10.25–18.75	**765**	3.75–7.25	6.50–12.50	11.00–20.25
445	2.25–4.50	4.25–8.50	8.25–13.25	**620**	3.00–5.75	5.50–11.50	10.25–18.75	**770**	3.75–7.00	6.25–12.50	11.00–20.25
450	2.25–4.25	4.00–8.50	8.25–13.50	**625**	3.00–5.75	5.50–11.50	10.25–18.75	**775**	3.75–7.00	6.25–12.50	11.00–20.25
455	2.25–4.25	4.00–8.50	8.25–13.50	**630**	3.00–5.75	5.50–11.50	10.25–18.75	**780**	4.00–7.00	6.25–12.50	10.75–20.25
460	2.25–4.25	4.00–8.25	8.00–13.75	**635**	3.00–5.50	5.25–11.50	10.25–18.75	**785**	4.00–7.00	6.25–12.50	10.75–20.00
465	2.25–4.25	4.00–8.25	8.00–13.75	**640**	3.00–5.50	5.25–11.25	10.00–18.75	**790**	4.00–7.00	6.00–12.25	10.75–20.00
470	2.50–4.25	4.00–8.25	8.00–14.00	**645**	3.00–5.50	5.25–11.25	10.00–18.75	**795**	4.00–7.00	6.00–12.25	10.50–20.00
475	2.50–4.25	3.75–8.00	7.75–14.00	**650**	3.00–5.50	5.25–11.25	10.00–19.00	**800**	4.00–7.00	6.00–12.25	10.50–20.00
480	2.50–4.25	3.75–8.00	7.75–14.25	**655**	3.00–5.50	5.25–11.25	10.00–19.00				
485	2.50–4.25	3.75–8.00	7.75–14.25	**660**	3.00–5.50	5.25–11.25	10.00–19.00				
490	2.50–4.25	3.75–8.00	7.75–14.50	**665**	3.00–5.25	5.00–11.00	09.75–19.00				
495	2.50–4.25	3.75–7.75	7.50–14.50	**670**	3.00–5.25	5.00–11.00	09.75–19.00				
500	2.50–4.25	3.50–7.75	7.50–14.75	**675**	3.00–5.25	5.00–11.00	09.75–19.00				
505	2.50–4.00	3.50–7.75	7.50–14.75								
510	2.50–4.00	3.50–7.75	7.50–14.75								
515	2.50–4.00	3.50–7.50	7.25–14.75								
520	2.50–4.00	3.50–7.50	7.25–15.00								
525	2.50–4.00	3.25–7.50	7.25–15.00								

Exemplo
Altura do armário KH = 600 mm
Peso da frente = 10 kg
Seleção do acumulador de forças = 20S2E00.05
KH = 602 mm –> 600 mm
KH = 603 mm –> 605 mm

Nas áreas de sobreposição, recomendamos o acumulador de forças mais forte.

Consiste em:

1	2 x	Acumulador de forças simétrico
-	10 x	Parafusos autoatarraxantes Ø 4 x 35 mm

Informação útil para o pedido

2	Kit pacote da alavanca		
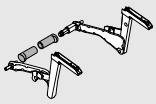	**Cor**	**Material**	
	Niquelado	Aço	**20S3500.06**

Consiste em:		
2a	1 x	Pacote da alavanca esquerdo
2b	1 x	Pacote da alavanca direito
2c	2 x	Capa para estabilização transversal

2	Kit pacote da alavanca para SERVO-DRIVE		
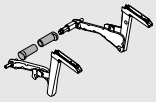	**Cor**	**Material**	
	Niquelado	Aço	**21S3500.01**

Consiste em:		
2a	1 x	Pacote da alavanca SERVO-DRIVE à esquerda
2b	1 x	Pacote da alavanca SERVO-DRIVE à direita
2c	2 x	Capa para estabilização transversal

3	Kit capas		
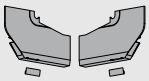	**Cor**	**Material**	
	HGR, SW, TGR	Matéria plástica	**20S8020**

Consiste em:		
-	1 x	Capa esquerda
3b	1 x	Capa direita
3c	2 x	Elemento de branding, estampado com logotipo Blum IN-G

3	Kit capas para SERVO-DRIVE		
	Cor	**Material**	
	HGR, SW, TGR	Matéria plástica	**21S8020**

Consiste em:		
3a	1 x	Capa esquerda SERVO-DRIVE
3b	1 x	Capa direita
3c	2 x	Elemento de branding, estampado com logotipo Blum IN-G
3d	2 x	Interruptor SERVO-DRIVE
3e	4 x	Amortecedor distanciador Ø 5 mm

3	Kit fixação frontal	
	Versão	
	Frentes de madeira e molduras largas de alumínio [1]	**20S4200**
	Molduras estreitas em alumínio	**20S4200A**

[1] Para frentes de madeira, utilizar 4 parafusos autoatarraxantes (609.1x00) de cada lado. Para molduras largas em alumínio, utilizar 4 parafusos de folha metálica-cabeça embutida (660.0950) de cada lado.

-	Fixação frontal	
	Versão	
	Frentes finas	**20S42T1**

EXPANDO T ideal para frentes finas – vide página 68

5	Haste da estabilização transversal redonda		
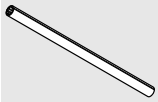	**Diâmetro (mm)**	**Comprimento (mm)**	
	Ø 16	1061	**20Q1061UN**

Para cortar na medida exata

Corte	
	☐ Largura livre do armário LW - 129 mm
	■ Largura livre do armário LW - 164 mm

-	Kit dispositivo de união para estabilização transversal		
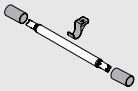	**A partir de largura livre de armário de 1190 mm**		
	Diâmetro (mm)	**Material**	
	Ø 16	Alumínio	**20Q153ZN**

Consiste em:		
-	1 x	Dispositivo de união
-	1 x	Suporte
-	2 x	Capa para estabilização transversal

Corte para 5	
	☐ Largura livre do armário LW / 2 - 147 mm
	■ Largura livre do armário LW / 2 - 165 mm

6	Kit SERVO-DRIVE		
	Cor	**Material**	
	R7037	Matéria plástica	**21FA000**

Consiste em:		
6a	1 x	Mecanismo de acionamento
6b	1 x	Cabo de distribuição, 1500 mm
6c	1 x	Piercing de conexão
6d	2 x	Ponteira de isolamento

Em frentes unidas, recomendamos para cada kit um mecanismo de acionamento SERVO-DRIVE!

7	Fonte de alimentação Blum e Acessórios
	Vide página 70

Cor	
HGR	Cinza-claro
SW	Branco-seda
TGR	Cinza-intenso
R7037	RAL 7037 cinza
IN-G	Inmold Inox escovado

Planificação

Posição de furos

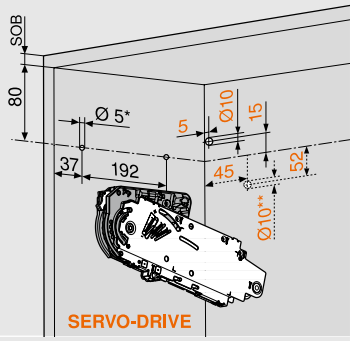

5 x parafuso autoatarraxante Ø 4 x 35 mm

Furação para o cabo de distribuição SERVO-DRIVE somente à esquerda

* Profundidade de furação 5 mm

**Furação alternativa

SOB Espessura do fundo superior do armário

Espaço ocupado

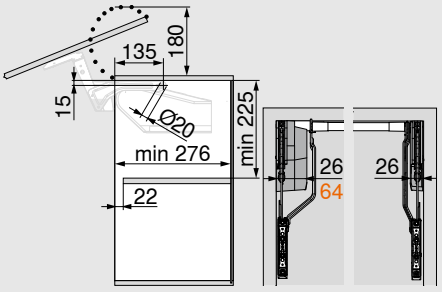

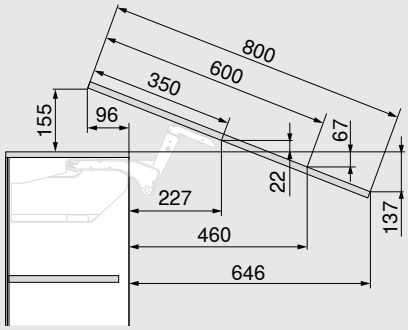

As medidas variam de acordo com o ajuste da inclinação.

Trabalho com frentes

Frentes de madeira e molduras largas de alumínio

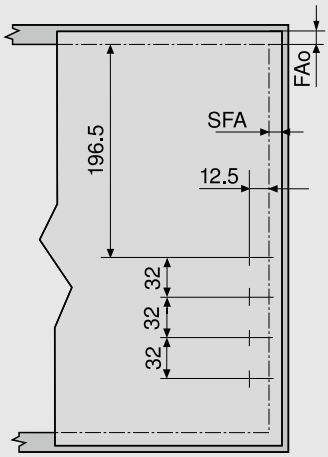

Molduras estreitas em alumínio

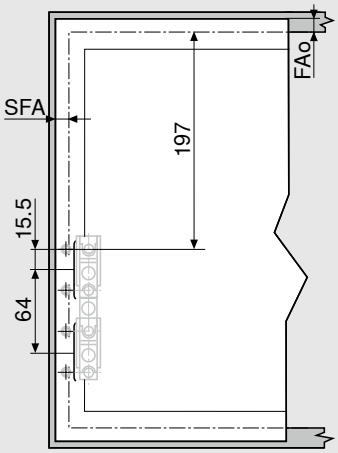

Montagem na parede: folga mínima necessária 5 mm

FAo Recobrimento frontal superior

SFA Recobrimento frontal na lateral

Molduras estreitas em alumínio

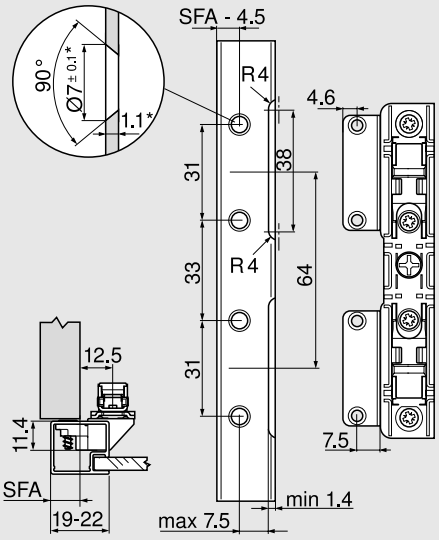

Em largura de moldura de 19 mm, é possível um SFA de 11–18 mm.

* Em caso de alteração da espessura do material, adaptar as medidas de trabalho

SFA Recobrimento frontal na lateral

Planificação

Espaço de ocupação – Moldura de acabamento | Testeira

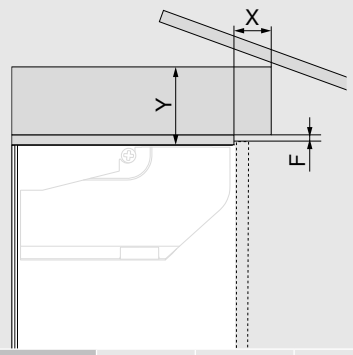

F (mm)	3.0	2.0	1.5
X máx. (mm)	35	31	28
Y máx. (mm)	101	101	101

F Folga

Dispositivo de união

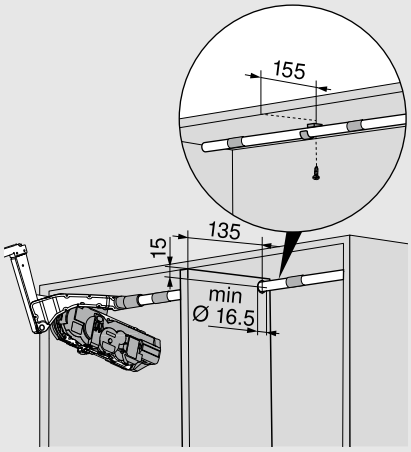

Amortecedor distanciador Blum (somente para aplicação SERVO-DRIVE)

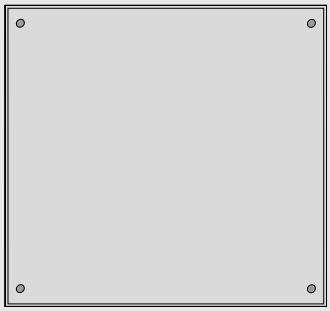

Colocar amortecedor distanciador Blum (não colar)

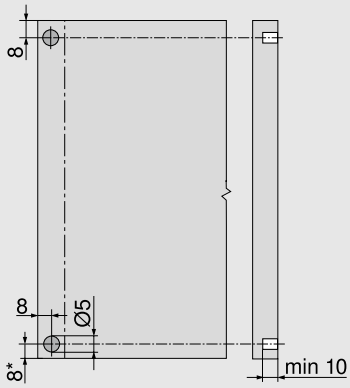

Recomendação para molduras em alumínio

Prever a furação para o amortecedor distanciador Blum na lateral do armário

Um teste de recobrimento deve ser efetuado quando da fixação na frente

* A partir de aresta inferior de armário em frentes com saliência para baixo

Interruptor SERVO-DRIVE

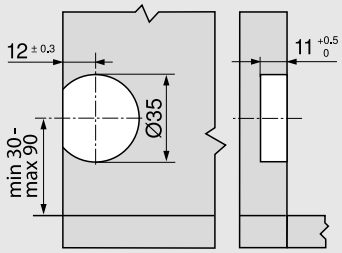

Montagem e ajuste

Informações sobre montagem e ajuste

www.blum.com/aventos-hs-assembly

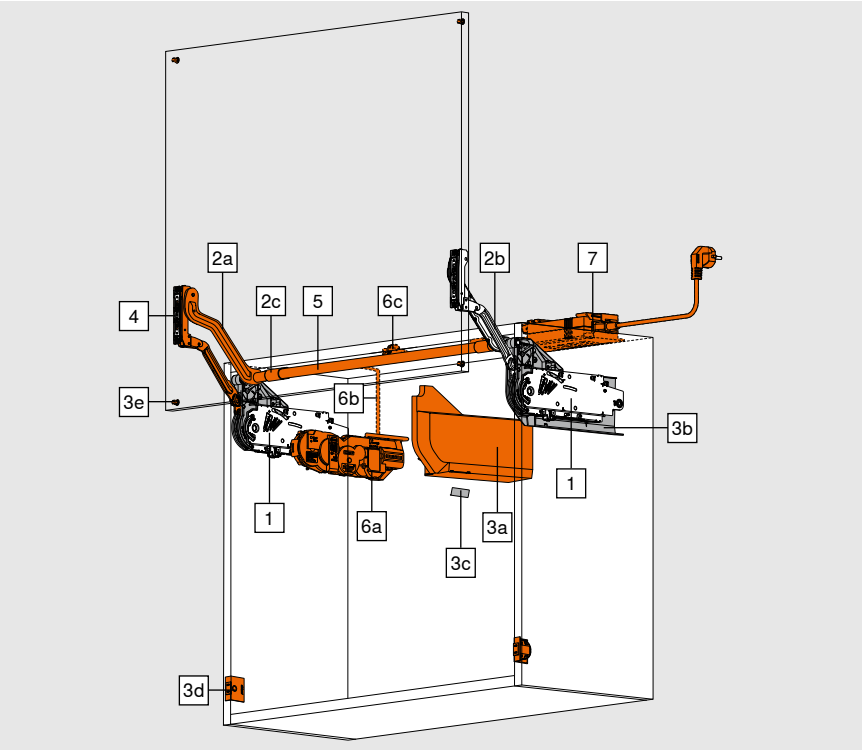

- Ideal para frentes únicas de pequena extensão
- Alturas de armário 300–580 mm
- Larguras de armários até 1800 mm
- Fecha leve e silenciosamente graças ao BLUMOTION
- Poucas forças de atuação
- Conforto harmonioso do movimento com parada contínua
- Montagem sem ferramentas
- Regulagem frontal tridimensional
- Ajuste simples e contínuo do acumulador de forças

☐ Standard
■ SERVO-DRIVE

Informação útil para o pedido

1 ☐ ■	Kit acumulador de forças				
	Altura do armário KH (mm)				
	300–349	350–399	400–550	450–580	
	Kit pacote da alavanca				
☐	20L3200.06	20L3500.06	20L3800.06	20L3900.06	
■	21L3200.01	21L3500.01	21L3800.01	21L3900.01	
Peso da frente incluindo puxador (kg)	1.25–4.25	1.25–2.50			20L2100.05
	3.50–7.25	1.75–5.00	1.75–3.50		20L2300.05
	6.50–12.00	4.25–9.00	2.75–6.75	2.00–5.25	20L2500.05
	11.00–20.00	8.00–14.75	5.75–11.75	4.25–9.25	20L2700.05
		13.50–20.00	10.50–20.00	8.25–16.50	20L2900.05

Nas áreas de sobreposição, recomendamos o acumulador de forças mais forte.

Consiste em:		
1	2 x	Acumulador de forças simétrico
-	10 x	Parafusos autoatarraxantes Ø 4 x 35 mm

2 ☐	Kit pacote da alavanca	
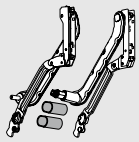	Altura do armário KH (mm)	
	300–349	20L3200.06
	350–399	20L3500.06
	400–550	20L3800.06
	450–580	20L3900.06

Consiste em:		
-	1 x	Pacote da alavanca esquerdo
2b	1 x	Pacote da alavanca direito
2c	2 x	Capa para estabilização transversal oval

2 ■	Kit pacote da alavanca para SERVO-DRIVE	
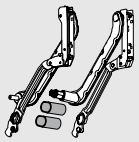	Altura do armário KH (mm)	
	300–349	21L3200.01
	350–399	21L3500.01
	400–550	21L3800.01
	450–580	21L3900.01

Consiste em:		
2a	1 x	Pacote da alavanca SERVO-DRIVE à esquerda
2b	1 x	Pacote da alavanca direito
2c	2 x	Capa para estabilização transversal oval

Informação útil para o pedido

3	Kit capas		
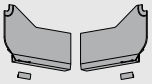	**Cor**	**Material**	
	HGR, SW, TGR	Matéria plástica	**20L8020**
Consiste em:			
-	1 x	Capa esquerda	
3b	1 x	Capa direita	
3c	2 x	Elemento de branding, estampado com logotipo Blum IN-G	

3	Kit capas para SERVO-DRIVE		
	Cor	**Material**	
	HGR, SW, TGR	Matéria plástica	**21L8020**
Consiste em:			
3a	1 x	Capa esquerda SERVO-DRIVE	
3b	1 x	Capa direita	
3c	2 x	Elemento de branding, estampado com logotipo Blum IN-G	
3d	2 x	Interruptor SERVO-DRIVE	
3e	4 x	Amortecedor distanciador Ø 5 mm	

3	Kit fixação frontal	
	Versão	
	Frentes de madeira e molduras largas de alumínio [1]	**20S4200**
	Molduras estreitas em alumínio	**20S4200A**

[1] Para frentes de madeira, utilizar 4 parafusos autoatarraxantes (609.1x00) de cada lado. Para molduras largas em alumínio, utilizar 4 parafusos de folha metálica-cabeça embutida (660.0950) de cada lado.

-	Fixação frontal	
	Versão	
	Frentes finas	**20S42T1**

EXPANDO T ideal para frentes finas – vide página 68

5	Haste de estabilização transversal oval		
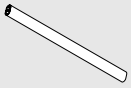	**Versão**	**Comprimento (mm)**	
	Oval	1061	**20Q1061UA**
Para cortar na medida exata			
Corte	☐ Largura livre do armário LW - 129 mm		
	■ Largura livre do armário LW - 164 mm		

-	Kit dispositivo de união para estabilização transversal		
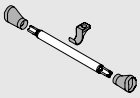	**A partir de largura livre de armário de 1190 mm**		
	Diâmetro (mm)	**Material**	
	Ø 16	Alumínio	**20Q153ZA**
Consiste em:			
-	1 x	Dispositivo de união	
-	1 x	Suporte	
-	2 x	Capa para estabilização transversal	
Corte para 5	☐ Largura livre do armário LW / 2 - 147 mm		
	■ Largura livre do armário LW / 2 - 165 mm		

6	Kit SERVO-DRIVE		
	Cor	**Material**	
	R7037	Matéria plástica	**21FA000**
Consiste em:			
6a	1 x	Mecanismo de acionamento	
6b	1 x	Cabo de distribuição, 1500 mm	
6c	1 x	Piercing de conexão	
-	2 x	Ponteira de isolamento	

Em frentes unidas, recomendamos para cada kit um mecanismo de acionamento SERVO-DRIVE!

7	Fonte de alimentação Blum e Acessórios
	Vide página 70

Cor	
HGR	Cinza-claro
SW	Branco-seda
TGR	Cinza-intenso
R7037	RAL 7037 cinza
IN-G	Inmold Inox escovado

Planificação

Posição de furos

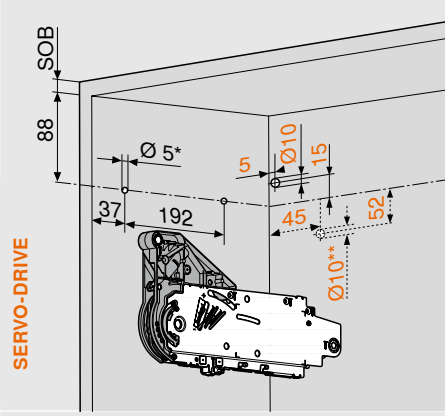

5 x parafuso autoatarraxante Ø 4 x 35 mm

Furação para o cabo de distribuição SERVO-DRIVE somente à esquerda

* Profundidade de furação 5 mm

**Furação alternativa

SOB Espessura do fundo superior do armário

Espaço ocupado

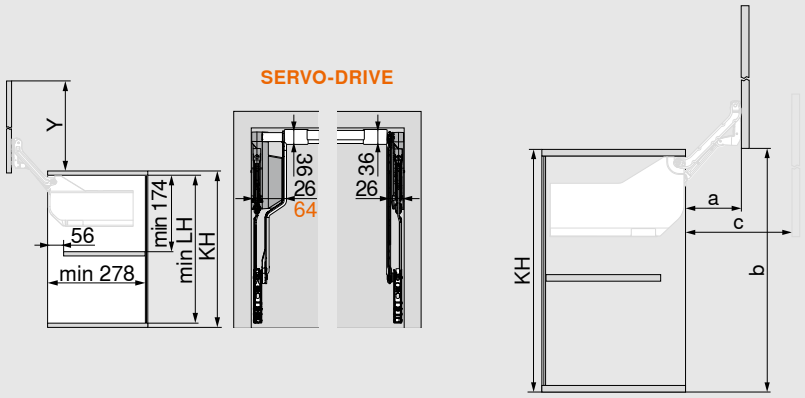

Kit - Pacote da alavanca		LH mín. (mm)[1]	Y (mm)[1]	a (mm)	b (mm)[1]	c máx. (mm)
Standard	SERVO-DRIVE					
20L3200.06	21L3200.01	262.0	264.0	114.0	257.0	159.0
20L3500.06	21L3500.01	312.0	352.0	146.0	345.0	209.0
20L3800.06	21L3800.01	362.0	440.0	178.0	433.0	259.0
20L3900.06	21L3900.01	412.0	529.0	210.0	522.0	309.5

[1] Dimensões referentes à folga inferior = 0 mm

KH Altura do armário

LH Altura livre do armário

Trabalho com frentes

Frentes de madeira e molduras largas de alumínio

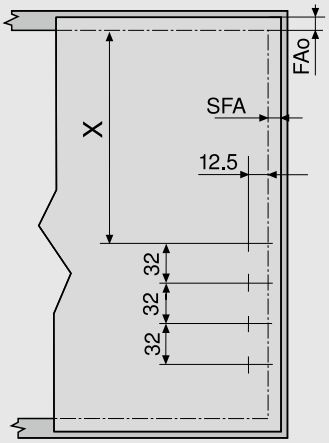

Molduras estreitas em alumínio

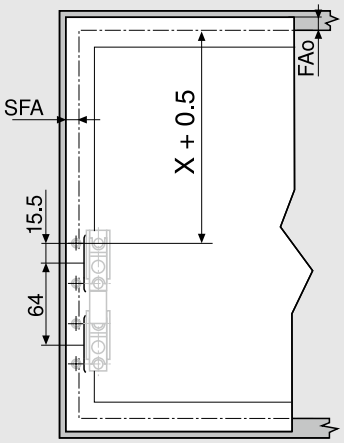

Kit pacote da alavanca		
Standard	SERVO-DRIVE	X (mm)
20L3200.06	21L3200.01	153
20L3500.06	21L3500.01	203
20L3800.06	21L3800.01	253
20L3900.06	21L3900.01	303

Montagem na parede: folga mínima necessária 5 mm

FAo Recobrimento frontal superior

SFA Recobrimento frontal na lateral

Molduras estreitas em alumínio

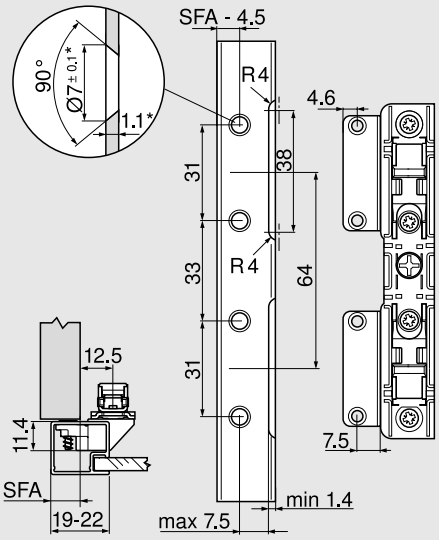

Em largura de moldura de 19 mm, é possível um SFA de 11–18 mm.

* Em caso de alteração da espessura do material, adaptar as medidas de trabalho

SFA Recobrimento frontal na lateral

Planificação

Espaço de ocupação – Moldura de acabamento | Testeira

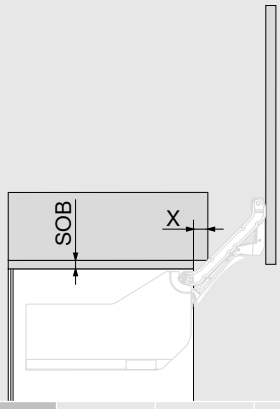

SOB (mm)	16	18	19
X (mm)	28	30	31

SOB Espessura do fundo superior do armário

Dispositivo de união

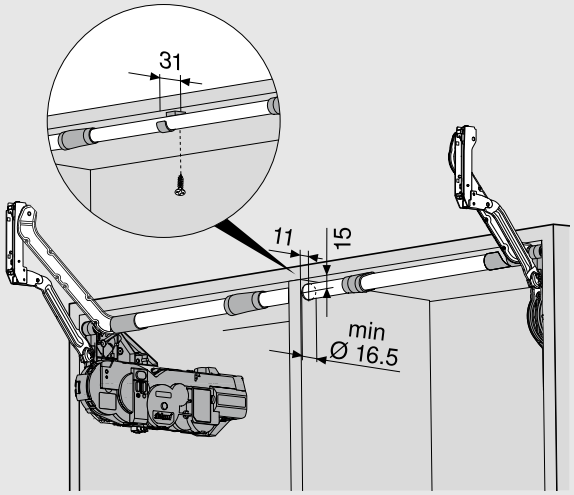

Amortecedor distanciador Blum (somente para aplicação SERVO-DRIVE)

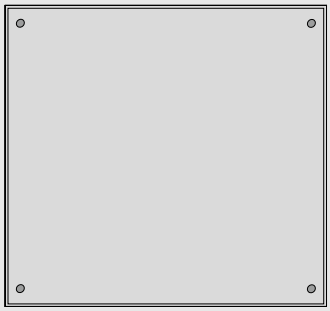

Colocar amortecedor distanciador Blum (não colar)

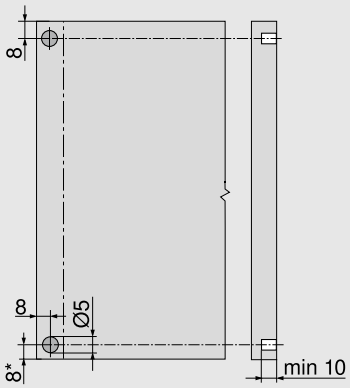

Recomendação para molduras em alumínio

Prever a furação para o amortecedor distanciador Blum na lateral do armário

Um teste de recobrimento deve ser efetuado quando da fixação na frente

* A partir de aresta inferior de armário em frentes com saliência para baixo

Interruptor SERVO-DRIVE

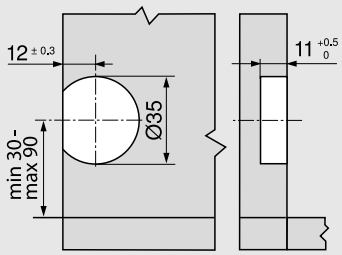

Montagem e ajuste

Informações sobre montagem e ajuste

www.blum.com/aventos-hl-assembly

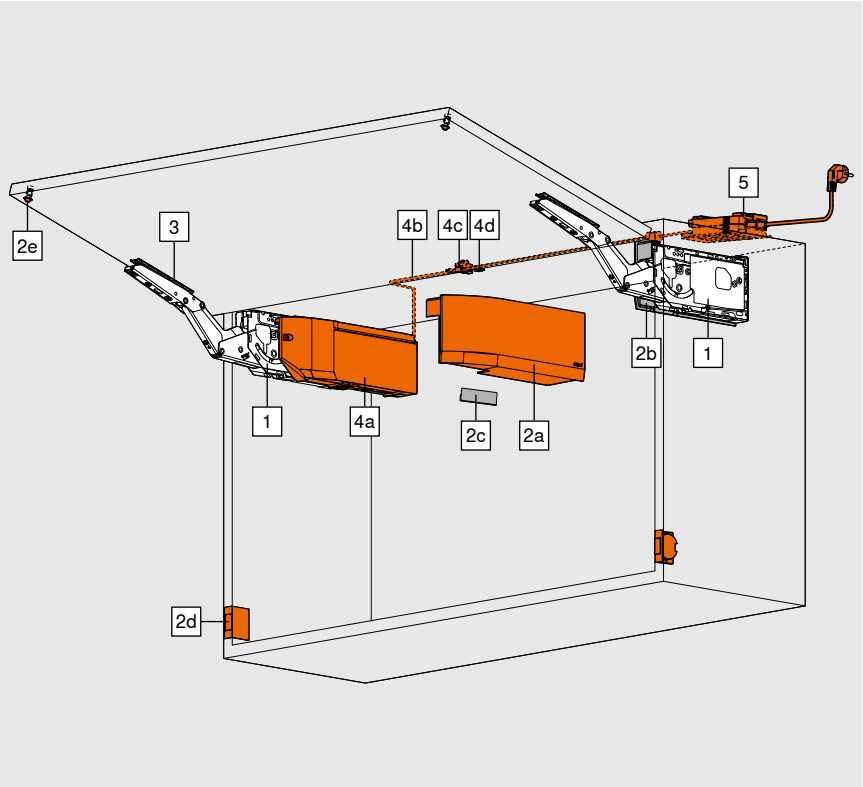

- Solução ideal para alturas baixas de armários no armário superior, no armário alto e sobre o refrigerador.
- Alturas de armário 205–600 mm
- Larguras de armários até 1800 mm
- Fecha leve e silenciosamente graças ao BLUMOTION
- Poucas forças de atuação
- Conforto harmonioso do movimento com parada contínua
- Montagem sem ferramentas
- Regulagem frontal tridimensional
- Ajuste simples e contínuo do acumulador de forças
- Sem necessidade de dobradiças
- Solução de segurança integrada
- Limitador contínuo do ângulo de abertura integrado

Fator de rendimento (LF) = Altura do armário (KH) [mm] x peso frontal, incluindo peso em dobro do puxador [kg]

☐ Standard
■ SERVO-DRIVE

Nas áreas de sobreposição, recomendamos o acumulador de forças mais forte.

Informação útil para o pedido

1 ☐ ■	Kit acumulador de forças		
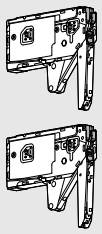	Fixação com parafusos EURO pré-montados		
	LF	**OW**	
	420–1610	107°	22K2310
	930–2800	107°	22K2510
	1730–5200	107°	22K2710
	3200–9000	107°	22K2910
Consiste em:			
1	2 x	Acumulador de forças simétrico com parafusos EURO pré-montados	

1 ☐ ■	Kit acumulador de forças		
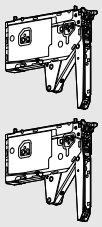	Fixação com parafusos autoatarraxantes com identificação de posição		
	LF	**OW**	
	420–1610	107°	22K2300
	930–2800	107°	22K2500
	1730–5200	107°	22K2700
	3200–9000	107°	22K2900
Consiste em:			
1	2 x	Acumulador de forças simétrico	
-	-	Incl. identificação de posição	
-	8 x	Parafusos autoatarraxantes Ø 4 x 35 mm	

LF Fator de rendimento

OW Ângulo de abertura (continuamente ajustável)

Nota

Peso frontal máx. 18 kg para dois acumuladores.

O fator de rendimento LF pode ser elevado em 50 %, quando empregado um terceiro acumulador de forças.
Em armários largos, recomendamos um terceiro acumulador de forças. O motivo é o possível arqueamento da frente em posição aberta.

Informação útil para o pedido

2	Kit capas		
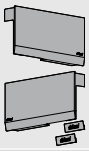	**Cor**	**Material**	
	HGR, SW, TGR	Matéria plástica	**22K8000**

Consiste em:		
-	1 x	Capa esquerda
2b	1 x	Capa direita
2c	2 x	Elemento de branding, estampado com logotipo Blum IN-G

2	Kit capas para SERVO-DRIVE		
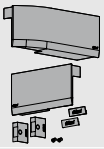	**Cor**	**Material**	
	HGR, SW, TGR	Matéria plástica	**23K8000**

Consiste em:		
2a	1 x	Capa esquerda SERVO-DRIVE
2b	1 x	Capa direita
2c	2 x	Elemento de branding, estampado com logotipo Blum IN-G
2d	2 x	Interruptor SERVO-DRIVE
2e	2 x	Amortecedor distanciador Ø 5 mm

3	Kit fixação frontal	
	Versão	
	Frentes de madeira e molduras largas de alumínio [1]	**20S4200**
	Molduras estreitas em alumínio	**20S4200A**

[1] Para frentes de madeira, utilizar 4 parafusos autoatarraxantes (609.1x00) de cada lado. Para molduras largas em alumínio, utilizar 4 parafusos de folha metálica-cabeça embutida (660.0950) de cada lado.

-	Fixação frontal	
	Versão	
	Frentes finas	**20S42T1**

EXPANDO T ideal para frentes finas – vide página 68

4	Kit SERVO-DRIVE		
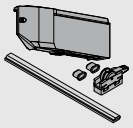	**Cor**	**Material**	
	R7037	Matéria plástica	**23KA000**

Consiste em:		
4a	1 x	Mecanismo de acionamento
4b	1 x	Cabo de distribuição, 1500 mm
4c	1 x	Piercing de conexão
4d	2 x	Ponteira de isolamento

A partir de 3 acumuladores de forças, recomendamos 2 mecanismos de acionamento sincronizados

5	Fonte de alimentação Blum e acessórios
	Vide página 70

Cor	
HGR	Cinza-claro
SW	Branco-seda
TGR	Cinza-intenso
R7037	RAL 7037 cinza
IN-G	Inmold Inox escovado

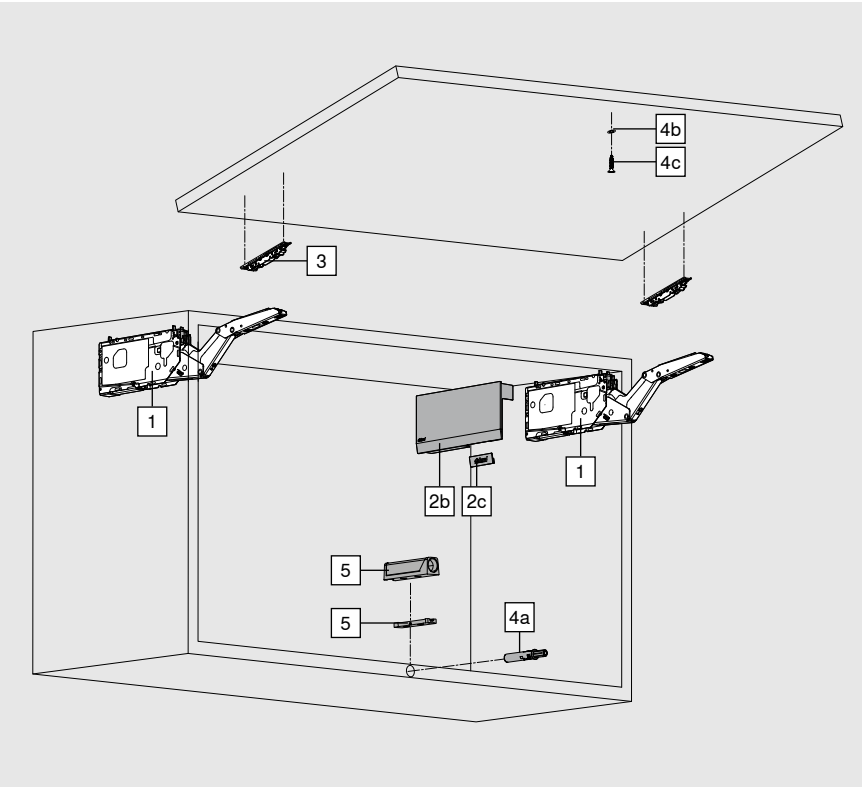

- TIP-ON para portas de elevação sem puxadores
- Alturas de armário 205–600 mm
- Larguras de armários até 1800 mm
- Para perfuração ou em combinação com calços adaptadores

Fator de rendimento (LF) = Altura do armário (KH) [mm] x peso frontal, incluindo peso em dobro do puxador [kg]

■ TIP-ON

Nas áreas de sobreposição, recomendamos o acumulador de forças mais forte.

Informação útil para o pedido

1 ■	Kit acumulador de forças para TIP-ON		
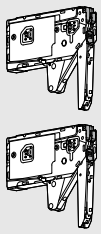	Fixação com parafusos euro pré-montados		
	LF	**OW**	
	420–1610	107°	**22K2310T**
	930–2800	107°	**22K2510T**
	1730–5200	100°	**22K2710T**
	3200–9000	100°	**22K2910T**

Consiste em:		
1	2 x	Acumulador de forças simétrico com parafusos euro pré-montados

1 ■	Kit acumulador de forças para TIP-ON		
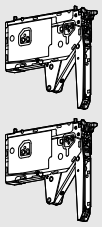	Fixação com parafusos autoatarraxantes com identificação de posição		
	LF	**OW**	
	420–1610	107°	**22K2300T**
	930–2800	107°	**22K2500T**
	1730–5200	100°	**22K2700T**
	3200–9000	100°	**22K2900T**

Consiste em:		
1	2 x	Acumulador de forças simétrico
-	-	Incl. identificação de posição
-	8 x	Parafusos autoatarraxantes Ø 4 x 35 mm

LF Fator de rendimento

OW Ângulo de abertura (continuamente ajustável)

Nota

Peso frontal máx. 18 kg para dois acumuladores.

O fator de rendimento LF pode ser elevado em 50 %, quando empregado um terceiro acumulador de forças.
Em armários largos, recomendamos um terceiro acumulador de forças. O motivo é o possível arqueamento da frente em posição aberta

Informação útil para o pedido

2		Kit capas		
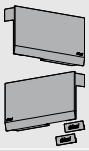		**Cor**	**Material**	
		HGR, SW, TGR	Matéria plástica	**22K8000**
Consiste em:				
-	1 x	Capa esquerda		
2b	1 x	Capa direita		
2c	2 x	Elemento de branding, estampado com logotipo Blum		
		IN-G		

3		Kit fixação frontal	
		Versão	
		Frentes de madeira e molduras largas de alumínio [1]	**20S4200**
		Molduras estreitas em alumínio	**20S4200A**

[1] Para frentes de madeira, utilizar 4 parafusos autoatarraxantes (609.1x00) de cada lado. Para molduras largas em alumínio, utilizar 4 parafusos de folha metálica-cabeça embutida (660.0950) de cada lado.

-		Fixação frontal	
		Versão	
		Frentes finas	**20S42T1**

EXPANDO T ideal para frentes finas – vide página 68

4		Kit TIP-ON		
		Versão	**Altura do armá-rio KH (mm)**	
		Versão curta	Até 600	**956.1004**
		Cor		
		SW, TS, R7036		
Consiste em:				
4a	1 x	TIP-ON		
4b	1 x	Plaqueta para aparafusamento		
4c	1 x	Parafuso autoatarraxante 609.1500		
-	1 x	Plaqueta para colagem		

Acessórios

5	Calço adaptador		
	Versão	**Cor**	
	Calço adaptador reto Versão curta	SW, TS, R7036, NI-L	**956.1201**
	Calço adaptador cruz Versão longa	R7036	**956A1501**

Cor	
HGR	Cinza-claro
SW	Branco-seda
TGR	Cinza-intenso
TS	Preto-terra
R7036	RAL 7036 cinza-platina
NI-L	Níquel laqueado
IN-G	Inmold Inox escovado

Planificação

Posição de furos

Parafusos EURO

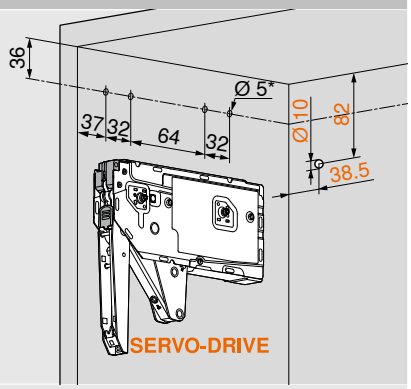

* Profundidade de furação 11.5 mm

Parafusos autoatarraxantes

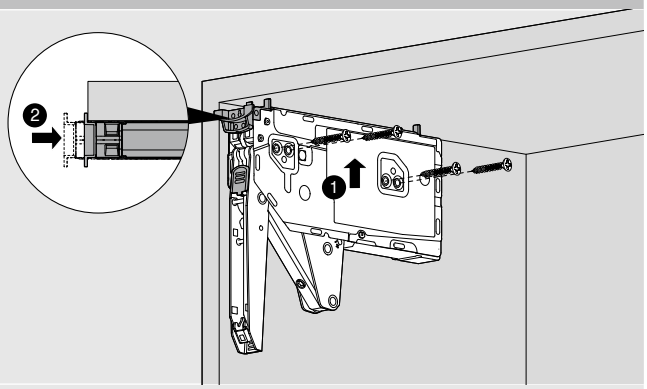

4 x parafuso autoatarraxante Ø 4 x 35 mm

Espaço ocupado

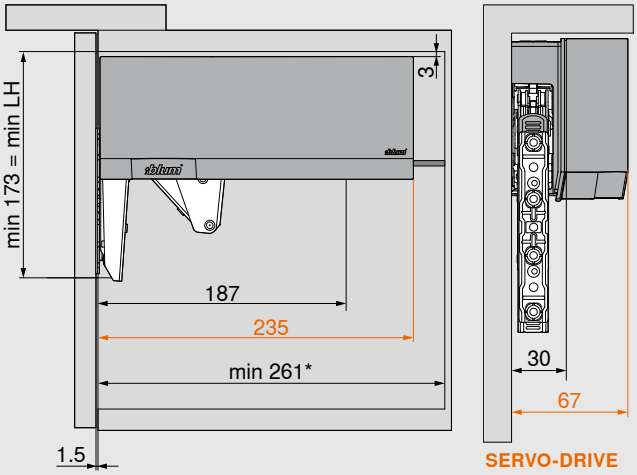

* Mín. 261 mm com dispositivo de suspensão aparente

Nota: altura máx. de armário 600 mm

LH Altura livre do armário

Trabalho com frentes

Frentes de madeira e molduras largas de alumínio

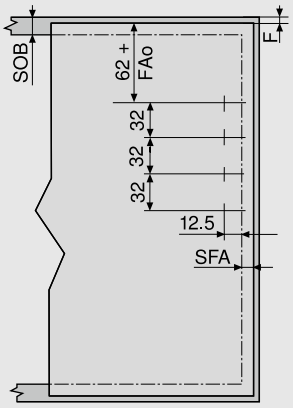

Molduras estreitas em alumínio

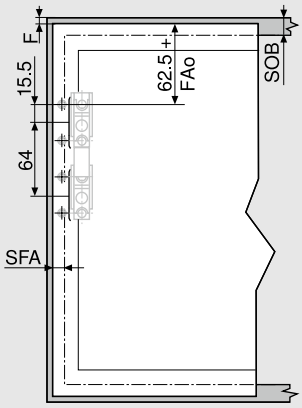

FAo	Máx. 25.4 mm
FAo	Recobrimento frontal superior
SOB	Espessura do fundo superior do armário
SFA	Recobrimento frontal na lateral
F	Folga

Outras informações sobre planificações do TIP-ON – vide página 66

Planificação

Molduras estreitas em alumínio

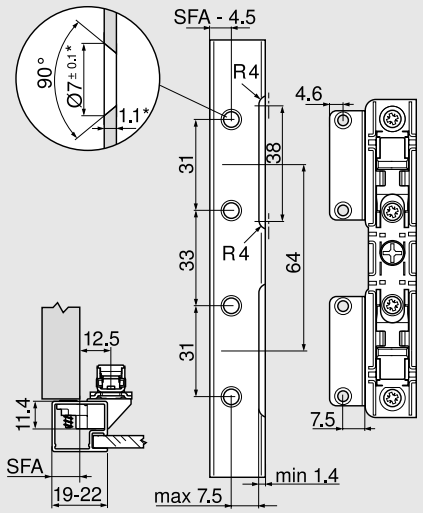

Em largura de moldura de 19 mm, é possível um SFA de 11–18 mm.

* Em caso de alteração da espessura do material, adaptar as medidas de trabalho

SFA Recobrimento frontal na lateral

Espaço de ocupação – Moldura de acabamento | Testeira

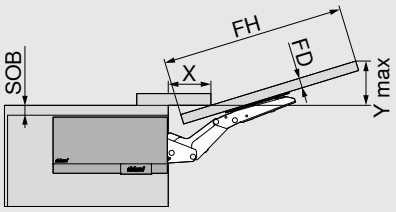

Espaço ocupado (mm)

Em ângulo de abertura máx.

Y = FH x 0.29 + FD - SOB

FD (mm)	16	19	22	26	28
X (mm)	68	57	47	33	27

SOB Espessura do fundo superior do armário

FD Espessura frontal

FH Altura frontal

Folga mínima

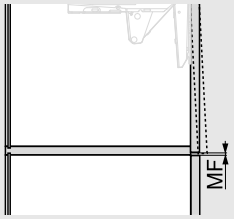

A folga mínima MF é de 2 mm

Amortecedor distanciador Blum (somente para aplicação SERVO-DRIVE)

Colocar amortecedor distanciador Blum (não colar)
Não colocar amortecedores no terço superior

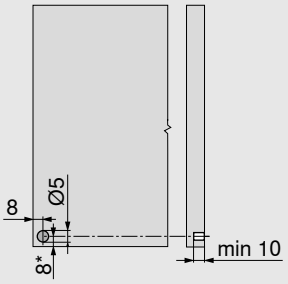

Recomendação para molduras em alumínio

Prever a furação para o amortecedor distanciador Blum na lateral do armário

Um teste de recobrimento deve ser efetuado quando da fixação na frente

* A partir de aresta inferior de armário em frentes com saliência para baixo

Interruptor SERVO-DRIVE

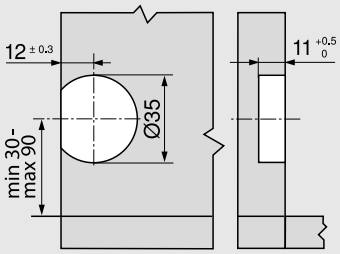

Montagem e ajuste

Informações sobre montagem e ajuste

www.blum.com/hktopassembly

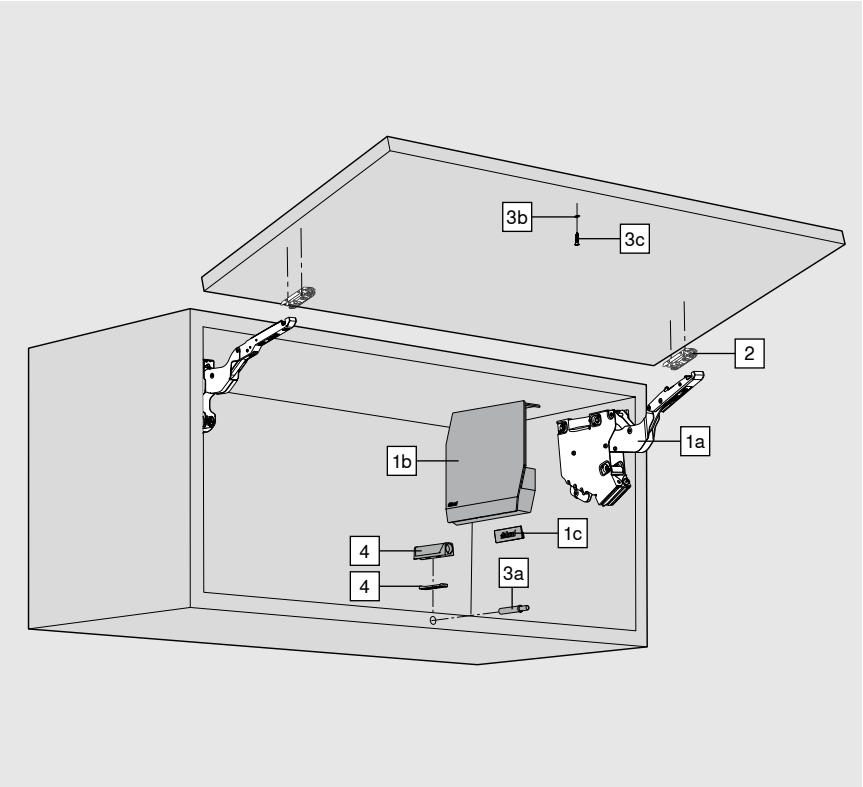

- Solução ideal para alturas de armários baixas no armário superior, no armário alto e sobre o refrigerador.
- Altura máx. de armário 600 mm
- Fecha leve e silenciosamente graças ao BLUMOTION
- Poucas forças de atuação
- Conforto harmonioso do movimento com parada contínua
- Montagem sem ferramentas
- Regulagem frontal tridimensional
- Ajuste simples e contínuo do acumulador de forças
- Sem necessidade de dobradiças
- TIP-ON para portas de elevação sem puxadores

Fator de rendimento (LF) = Altura do armário (KH) [mm] x peso frontal, incluindo peso em dobro do puxador [kg]

☐ Standard
■ TIP-ON

Nas áreas de sobreposição, recomendamos o acumulador de forças mais forte.

Informação útil para o pedido

1 ☐		Kit acumulador de forças		
		LF	OW	
		220–500	107° [1]	20K2B00.06
		400–1000	107°	20K2C00.06
		960–2215	107°	20K2E00.06
Consiste em:				
1a	2 x	Acumulador de forças simétrico		
1b	2 x	Capa e/d		
		HGR, SW, TGR		
1c	2 x	Elemento de branding, estampado com logotipo Blum		
		IN-G		
-	6 x	Parafuso autoatarraxante Ø 4 x 35 mm		

1 ■		Kit acumulador de forças para TIP-ON		
		LF	OW	
		220–500	107° [1]	20K2B00T06
		400–1000	107°	20K2C00T06
		960–2215	107°	20K2E00T06
Consiste em:				
1a	2 x	Acumulador de forças simétrico		
1b	2 x	Capa e/d		
		HGR, SW, TGR		
1c	2 x	Elemento de branding, estampado com logotipo Blum		
		IN-G		
-	6 x	Parafuso autoatarraxante Ø 4 x 35 mm		

LF Fator de rendimento

OW Ângulo de abertura (continuamente ajustável)

Nota

O fator de rendimento LF pode ser elevado em 50 %, quando empregado um terceiro acumulador de forças.

[1] Um acumulador de forças vem equipado sem mola

Informação útil para o pedido

2	Fixação frontal		
	Tipo de fixação	**Distância (mm)**	
	Aparafusamento [2]	0	**175H3100**
	EXPANDO	0	**177H3100E**
	Fixação/pressão	0	**177H3100**
Frentes de madeira e molduras largas de alumínio			2 x
Possíveis todos os calços retos de aço com distância 0 mm			

[2] Utilizar 2 parafusos autoatarraxantes (609.1x00) para frentes de madeira. Para molduras largas em alumínio, utilizar 2 parafusos de folha metálica-cabeça embutida (660.0950).

-	Kit fixação frontal	
	Versão	
	Molduras estreitas em alumínio	**20K4A00A02**

3	Kit TIP-ON		
	Versão	**Altura do armário KH (mm)**	
	Versão curta	Até 600	**956.1004**
	Cor		
	SW, TS, R7036		

Consiste em:		
3a	1 x	TIP-ON
3b	1 x	Plaqueta para aparafusamento
3c	1 x	Parafuso autoatarraxante 609.1500
-	1 x	Plaqueta para colagem

Acessórios

-	Limitador do ângulo de abertura		
	Ângulo de abertura	**Cor**	
	100°	TGR	**20K7A41**
	75°	R7037	**20K7A11**

4	Calço adaptador		
	Versão	**Cor**	
	Calço adaptador reto Versão curta	SW, TS, R7036, NI-L	**956.1201**
	Calço adaptador cruz Versão longa	R7036	**956A1501**

Cor	
HGR	Cinza-claro
SW	Branco-seda
TGR	Cinza-intenso
TS	Preto-terra
R7036	RAL 7036 cinza-platina
R7037	RAL 7037 cinza
NI-L	Níquel laqueado
IN-G	Inmold Inox escovado

Planificação

Posição dos pinos de encaixe

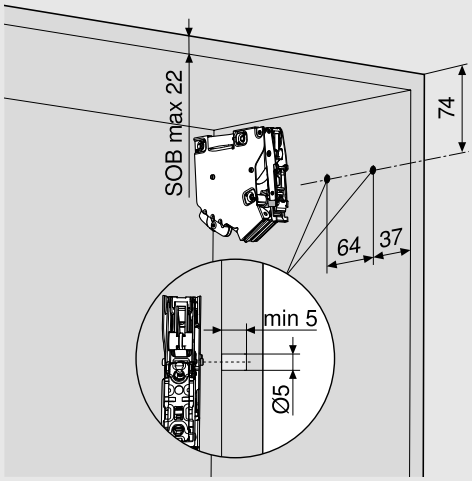

SOB Espessura do fundo superior do armário

Posição de fixação

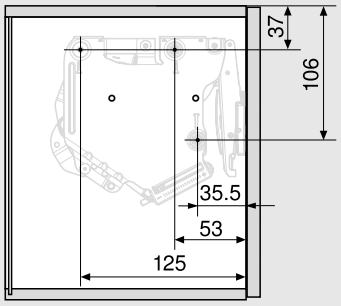

3 x parafuso autoatarraxante Ø 4 x 35 mm

Espaço ocupado

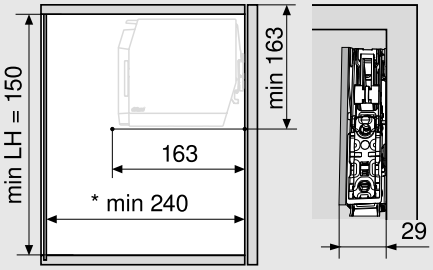

* Mín. 240 mm com dispositivo de suspensão aparente

Nota: altura máx. de armário 600 mm

LH Altura livre do armário

Trabalho com frentes

Frentes de madeira e molduras largas de alumínio

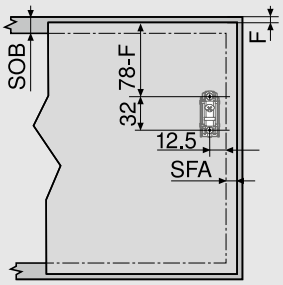

Molduras estreitas em alumínio

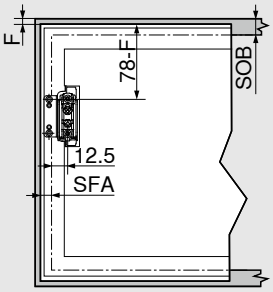

SOB Espessura do fundo superior do armário

SFA Recobrimento frontal na lateral

F Folga

Outras informações sobre planificações do TIP-ON – vide página 66

Planificação

Molduras estreitas em alumínio

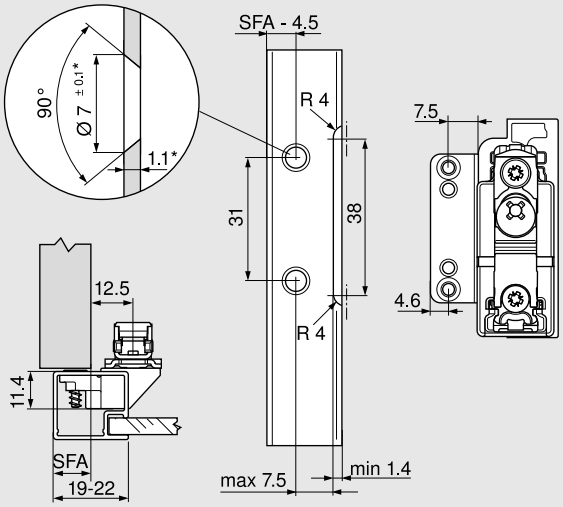

Em largura de moldura de 19 mm, é possível um SFA de 11–18 mm.

* Em caso de alteração da espessura do material, adaptar as medidas de trabalho.

SFA Recobrimento frontal na lateral

Espaço de ocupação – Moldura de acabamento | Testeira

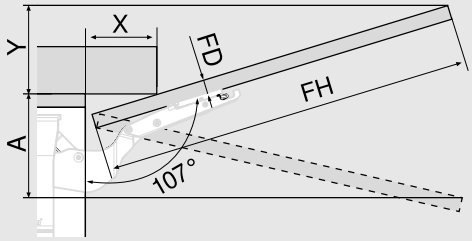

Limitador do ângulo de abertura			Espaço ocupado (mm)		
Sem			Y = FH x 0.29 - 15 + FD		
100°			Y = FH x 0.17 - 15 + FD		
75°			A = FH x 0.26 + 15 - FD		
FD (mm)	16	19	22	26	-
X (mm)	70	59	49	35	-

FD Espessura frontal

FH Altura frontal

Folga mínima

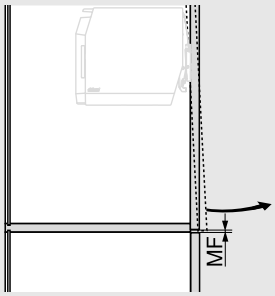

A folga mínima MF é de 2 mm

Montagem e ajuste

Informações sobre montagem e ajuste

www.blum.com/aventos-hks-assembly

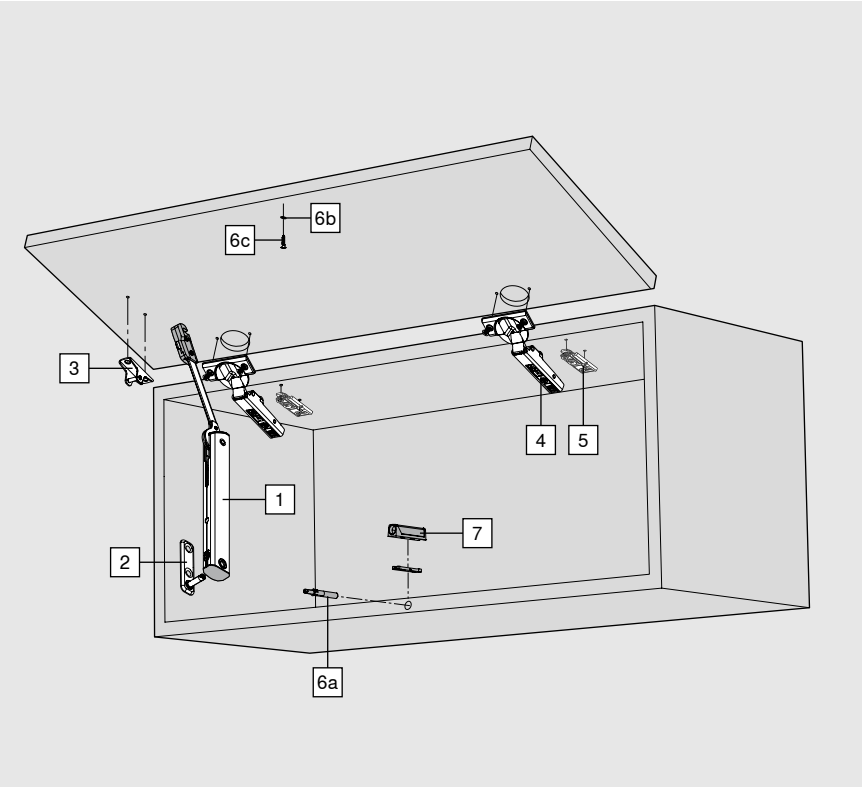

- Solução ideal para alturas baixas de armários no armário superior, no armário alto e sobre o refrigerador.
- Alturas de armário 240–600 mm
- Profundidade livre mín. 125 mm
- Profundidade livre de armário a partir de 100 mm com posição de furos especial
- Fecha leve e silenciosamente, graças à combinação com as dobradiças CLIP top BLUMOTION
- TIP-ON para portas de elevação sem puxadores com dobradiças CLIP top sem molas
- Poucas forças de atuação
- Conforto harmonioso do movimento com parada contínua
- Ajuste simples e contínuo do acumulador de forças

Fator de rendimento (LF) = Altura do armário (KH) [mm] x peso frontal, incluindo peso em dobro do puxador [kg]

□ Standard
■ TIP-ON

Nas áreas periféricas de cada acumulador de forças, recomendamos um teste de recobrimento.

Informação útil para o pedido

1 □	Acumulador de forças		
	LF	OW	
	200–1000	105°	20K1101
	500–1500	105° [1]	20K1301
	800–1800	105°	20K1501

1 ■	Kit acumulador de forças para TIP-ON		
	LF	OW	
	180–800	105°	20K1101T
	500–1200	105° [1]	20K1301T
	800–1600	105°	20K1501T

LF Fator de rendimento

OW Ângulo de abertura (continuamente ajustável)

Nota

No emprego bilateral, o fator de rendimento LF duplica

[1] Em dobradiças com ângulo de abertura menor, este é limitado pela dobradiça

2 □ ■	Fixação do armário	
	Tipo de fixação	
	Aparafusamento	20K5101
	EXPANDO	20K51E1

3 □ ■	Fixação frontal		
	Versão	Tipo de fixação	
	Frentes de madeira e molduras largas de alumínio	Aparafusamento	20K4101
	Frentes de madeira	EXPANDO [2]	20K41E1
	Molduras estreitas em alumínio	Aparafusamento	20K4101A

Informação útil para o pedido

4	Dobradiça CLIP top BLUMOTION 110°		
	Caneco	**Mola**	
	INSERTA	Com mola	71B3590
	Aparafusamento [2]	Com mola	71B3550
3 dobradiças a partir de largura de armário KB 900 mm ou a partir de fator de rendimento LF de1800			
4 dobradiças em largura de armário KB de 1200 mm ou a partir de fator de rendimento LF de 2700			
Alternativa			
Dobradiças CLIP top BLUMOTION: 107°, para portas perfiladas, para molduras em alumínio 95° ou dobradiças CLIP top: 107°, para portas perfiladas, para molduras em alumínio 95° em combinação com BLUMOTION 973A - para encaixar ou dobradiças CLIP: 100°			

4	Dobradiça CLIP top 110°		
	Caneco	**Mola**	
	INSERTA	Sem	70T3590.TL
	Aparafusamento [2]	Sem	70T3550.TL
3 dobradiças a partir de largura de armário KB 900 mm ou a partir de fator de rendimento LF de1800			
4 dobradiças em largura de armário KB de 1200 mm ou a partir de fator de rendimento LF de 2700			
Alternativa			
Dobradiça CLIP top: 107°, para portas perfiladas, para molduras em alumínio 95° ou CLIP 100° (cada dobradiça sem mola)			

5	Calço		
	Tipo de fixação	**Distância (mm)**	
	Aparafusamento [2]	0	175H3100
	EXPANDO	0	177H3100E
Calços Standard, distância dependente da folga superior			

[2] Para frentes de madeira, utilizar 2 parafusos autoatarraxantes (609.1x00) de cada lado. Para molduras largas em alumínio, utilizar 2 parafusos de folha metálica-cabeça embutida (660.0950) de cada lado.

6	Kit TIP-ON		
	Versão	**Altura do armário KH (mm)**	
	Versão curta	Até 600	956.1004
	Cor		
	SW, TS, R7036		
Consiste em:			
6a	1 x	TIP-ON	
6b	1 x	Plaqueta para aparafusamento	
6c	1 x	Parafuso autoatarraxante 609.1500	
-	1 x	Plaqueta para colagem	

Acessórios

7	Calço adaptador		
	Versão	**Cor**	
	Calço adaptador reto Versão curta	SW, TS, R7036, NI-L	956.1201
	Calço adaptador cruz Versão longa	R7036	956A1501

-	Limitador do ângulo de abertura		
	Ângulo de abertura	**Cor**	
	86°	TGR	70T3553
	Para dobradiça CLIP top BLUMOTION 110° | Dobradiça CLIP top 110°		

Cor	
HGR	Cinza-claro
SW	Branco-seda
TGR	Cinza-intenso
TS	Preto-terra
R7036	RAL 7036 cinza-platina
NI-L	Níquel laqueado

Planificação

Posição de furos

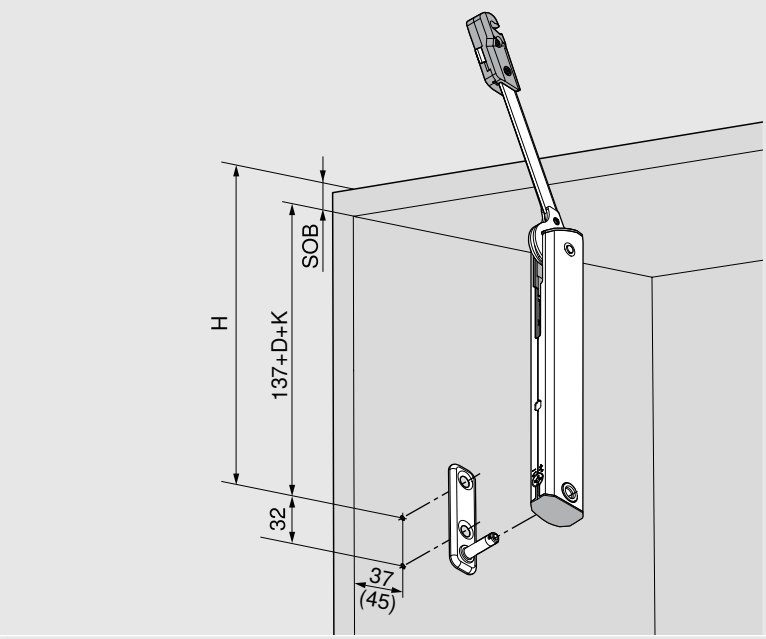

H = 137 + D + K + SOB	
D	Distância - Calços
K	Curvatura do braço da dobradiça
	Braço baixo da dobradiça 0 mm
	Braço alto da dobradiça 9.5 mm
	Braço extra-alto da dobradiça 18 mm
SOB	Espessura do fundo superior do armário
()	Profundidade livre mín. 100 mm

Espaço ocupado

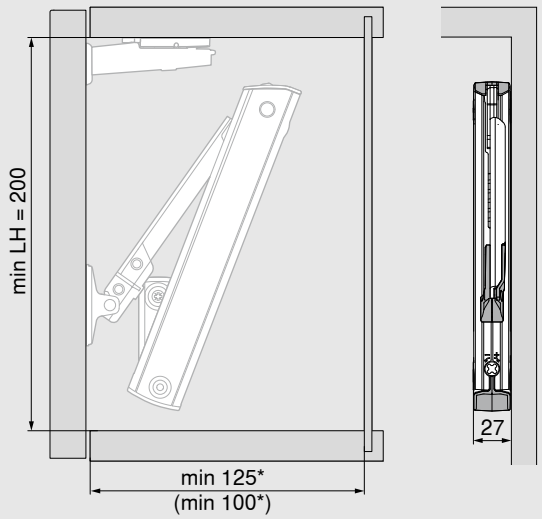

LH	Altura livre do armário
* Mín. 200 mm com dispositivo de suspensão aparente	
()	Profundidade livre mín. 100 mm

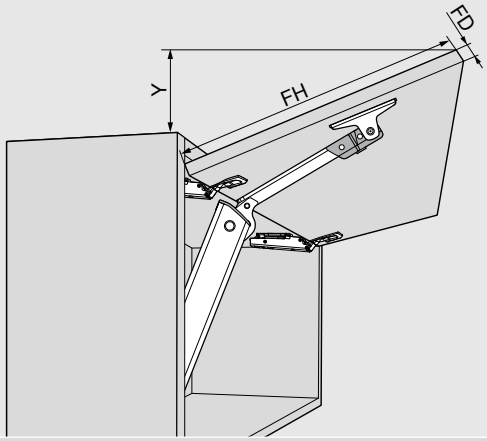

Dobradiça CLIP top BLUMOTION 110°

Y = (FH - X) x 0.3

FD (mm)	16	19	22	24
X (mm)	45	34	23	15

FD	Espessura frontal
FH	Altura frontal

Planificação

Trabalho com frentes

Frentes de madeira e molduras largas de alumínio

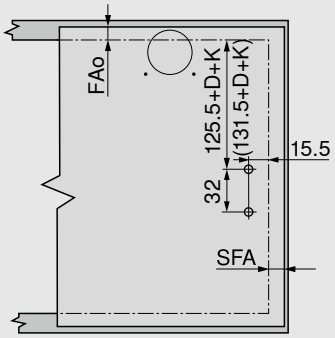

Molduras estreitas em alumínio

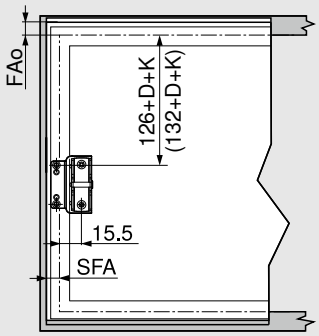

FAo	Recobrimento frontal superior
SFA	Recobrimento frontal na lateral
D	Distância - Calços
K	Curvatura do braço da dobradiça
	Braço baixo da dobradiça 0 mm
	Braço alto da dobradiça 9.5 mm
	Braço extra-alto da dobradiça 18 mm
()	Profundidade livre mín. 100 mm

Molduras estreitas em alumínio

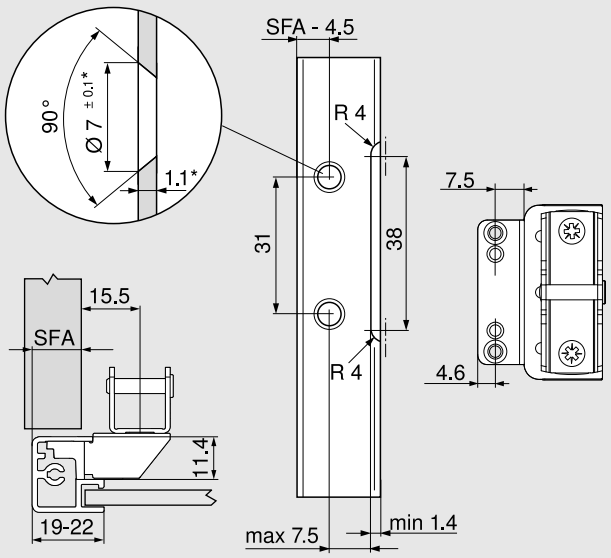

Em largura de moldura de 19 mm, é possível um SFA de 11–18 mm.

* Em caso de alteração da espessura do material, adaptar as medidas de trabalho

SFA Recobrimento frontal na lateral

Espaço de ocupação – Moldura de acabamento | Testeira

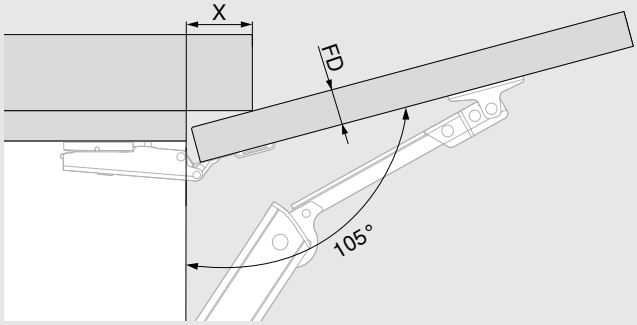

Dobradiça CLIP top BLUMOTION 110°

FD (mm)	16	19	22	24
X (mm)	45	34	23	15

FD Espessura frontal

Planificação

Folga mínima

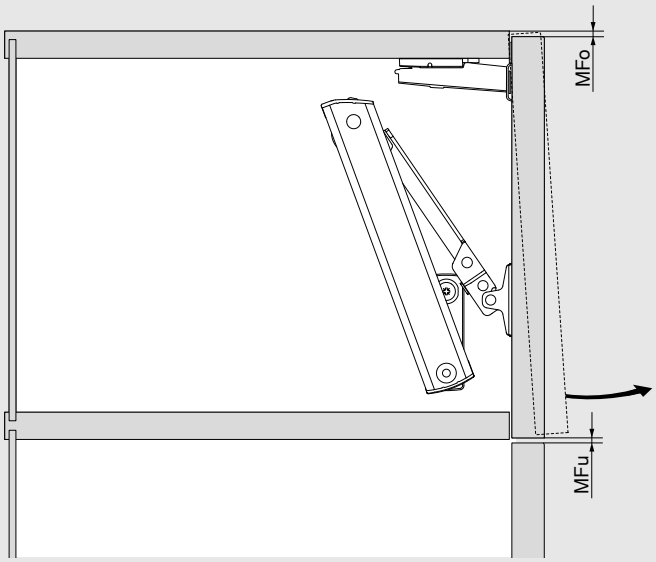

MFo Folga mínima superior, dependendo da dobradiça empregada

MFu Folga mínima inferior 1.5 mm

Recobrimento total

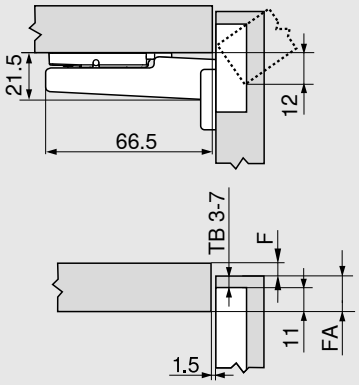

F Folga

FA Recobrimento frontal

TB Distância de furos do caneco

Distância de furação do caneco TB

MD	Recobrimento frontal FA (mm)													
	5	6	7	8	9	10	11	12	13	14	15	16	17	18
0										3	4	5	6	7
3							3	4	5	6	7			
6				3	4	5	6	7						
9	3	4	5	6	7									

MD Distância - Calços (mm)

Outras informações sobre planificações do TIP-ON – vide página 66

Planificação

Folga mínima da folga F para frentes com raio frontal (R = 1 mm) com ajuste de fábrica

Distância de furação do caneco TB (mm)	Espessura frontal FD (mm)											
	16	18	19	20	21	22	23	24	25	26	28	30
3	0.5	0.8	1.0	1.2	1.5	1.8	2.2	2.7	3.5	4.3	△	△
4	0.5	0.8	1.0	1.2	1.4	1.7	2.0	2.5	3.1	3.8	△	△
5	0.5	0.8	0.9	1.2	1.4	1.7	2.0	2.4	2.9	3.4	△	△
6	0.5	0.8	0.9	1.2	1.3	1.6	1.9	2.3	2.7	3.2	△	△
7	0.5	0.8	0.9	1.1	1.3	1.6	1.9	2.2	2.6	3.0	△	△
	Adicionalmente em regulagem de altura de +2 mm											
	+0.2	+0.4	+0.4	+0.5	+0.5	+0.5	+0.5	+0.5	+0.5	+0.5		

△ Recomendamos um teste de recobrimento

Montagem com parafuso

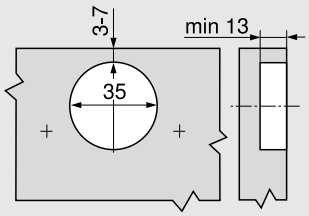

Montagem INSERTA | Pressão

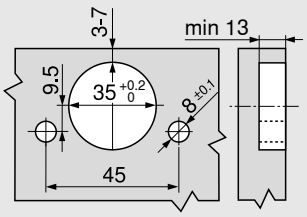

Dimensões do caneco

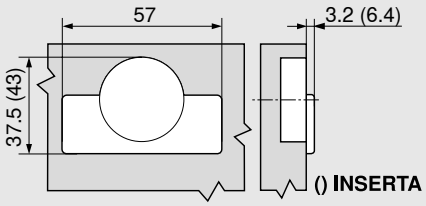

Montagem e ajuste

Informações sobre montagem e ajuste

www.blum.com/aventos-hkxs-assembly

Planificação

Posição de fixação TIP-ON para embutir

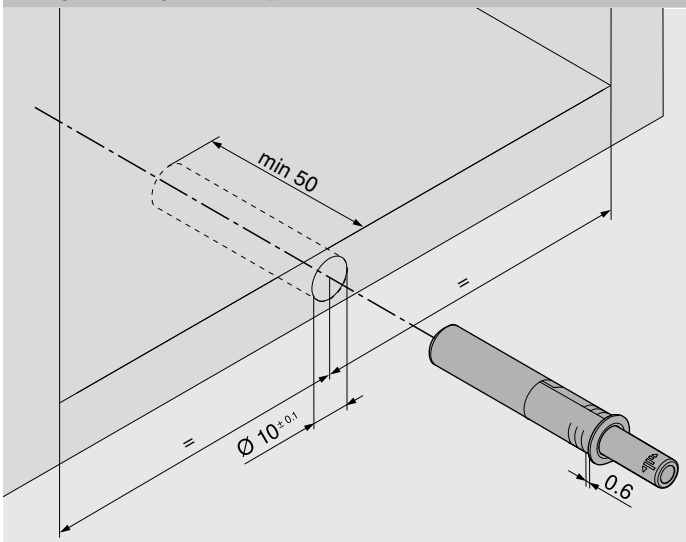

Para portas de elevação até uma altura de 600 mm inclusive

Posição de fixação calço adaptador TIP-ON

Calço adaptador reto – Versão curta

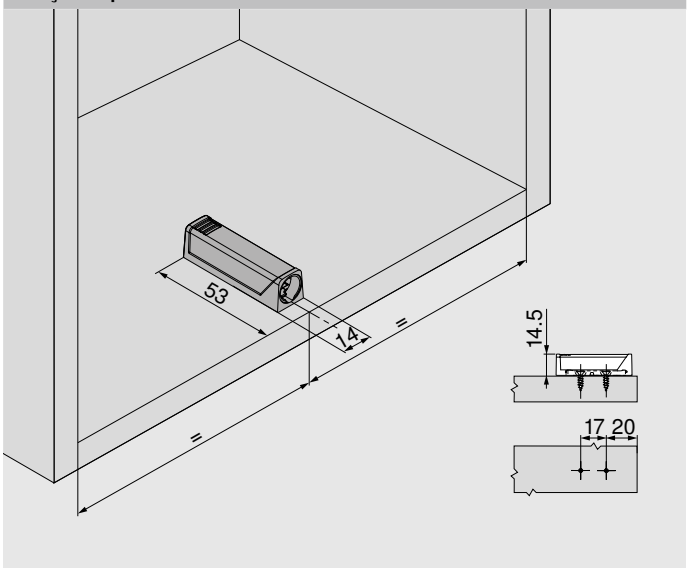

Calço adaptador cruz

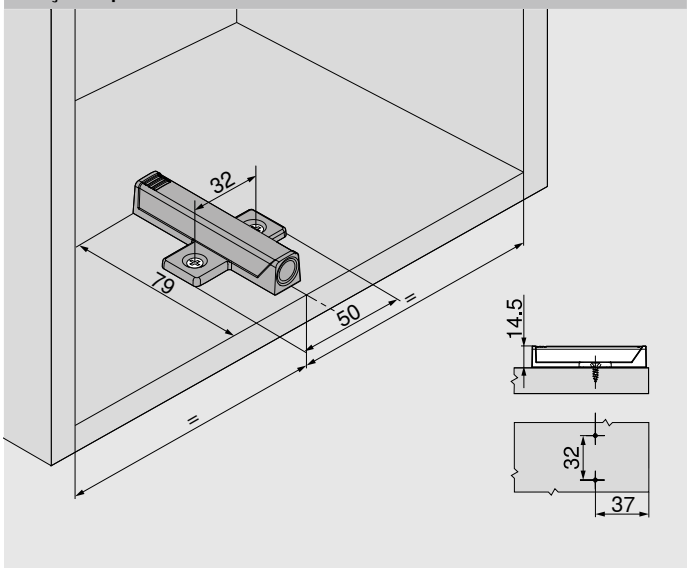

Medidas de planificação – Folga frontal

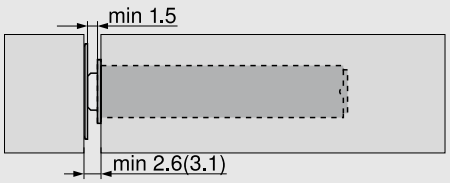

mín. 2.6 mm com plaqueta para colagem

() mín. 3.1 mm com plaqueta para aparafusamento

Planificação

Planificação – Plaqueta para aparafusamento

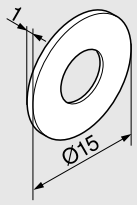

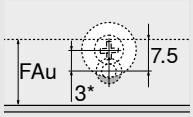

Para embutir

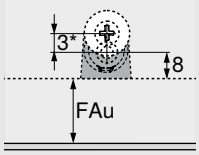

Calço adaptador reto

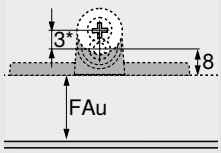

Calço adaptador cruz

* Na plaqueta para aparafusamento, recomendamos um posicionamento deslocado 3 mm para o TIP-ON.

FAu Recobrimento frontal inferior

Planificação – Plaqueta para colagem

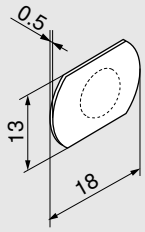

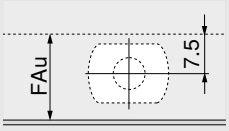

Para embutir

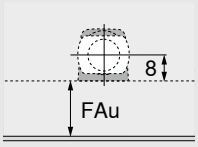

Calço adaptador reto

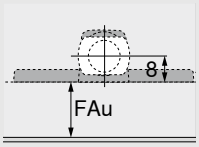

Calço adaptador cruz

FAu Recobrimento frontal inferior

- EXPANDO T – Sistema de fixação pré-montado
- Frentes finas a partir de 8 mm
- Diferentes materiais da frente
- 3 diferentes aplicações – Sistemas de portas de elevação | Sistemas de dobradiças | Sistemas box

Fixação frontal para AVENTOS HS | HL | HK top

	Versão	Material	
	Simétrico	Aço	20S42T1

Posições de fixação conforme especificado nas respectivas informações de planificações

EXPANDO T – bucha avulsa

	Cor	Material	
	TGR	Matéria plástica/aço	70T4532T

Profundidade de furação | Seleção do parafuso – EXPANDO T

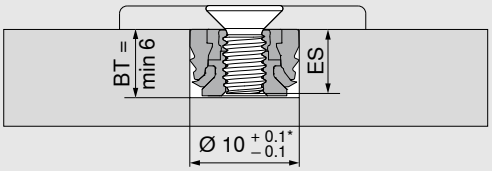

BT	Profundidade da furação
ES	Profundidade de penetração – Parafuso
ES	Mín. 4 mm
ES	Máx. BT – 0.5 mm
*	Pedra e cerâmica +0.2/–-0.1 mm

Para a bucha EXPANDO T avulsa, devem ser utilizados parafusos com rosca M4

Dependendo do comprimento do parafuso, a profundidade de furação na bucha avulsa deve ser a menor possível

Montagem EXPANDO T

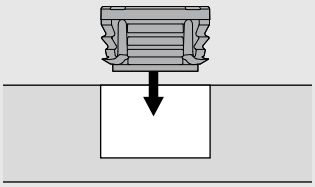

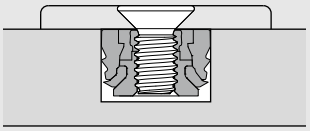

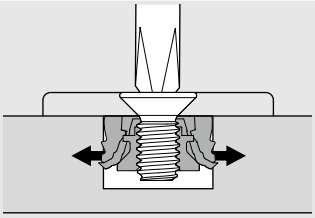

Área de aplicação e recomendação de processamento

EXPANDO T é ideal para a fixação de ferragens Blum em materiais frontais finos na construção de móveis. Para obter estabilidade e firmeza suficientes, podem ser empregados materiais frontais a partir de 8 mm de espessura.

Nm Torque de aperto mínimo

Materiais testados pela Blum	Nm
Aglomerado (resistência à tração transversal > 0.4 N/mm²)	1.5
MDF (resistência à tração transversal > 0.6 N/mm²)	1.5
HDF	2
HPL	2
Matéria-prima de origem mineral	2
Granito de pedra natural Nero Assoluto	3
Pedra artificial - Compósito de quartzo	3
Placas de cerâmica	3

Isenção de responsabilidade

A Blum não assume qualquer responsabilidade na utilização do sistema EXPANDO T em combinação com materiais não indicados ou em combinação com ferragens de outros fabricantes. Recomenda-se que a montagem seja realizada por um fabricante de móveis qualificado.

Informações sobre montagem e ajuste
www.blum.com/expando-t-9

Trabalho com frentes

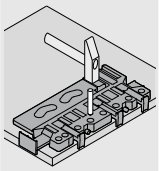

Gabarito universal para furações

ZML.0040.01

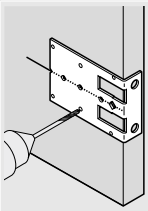

Ângulo de encosto

65.5300

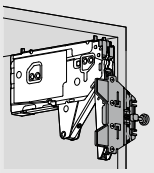

Gabarito de marcação para fixação frontal AVENTOS HK top

ZML.2200

Trabalho com armários

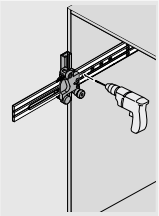

Gabarito universal avulso

65.1051.02

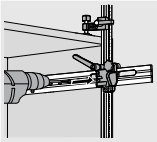

Gabarito universal de montagem

65.1000.01

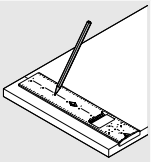

Gabarito universal de marcação

65.5340.01

Processamento – Sistemas de dobradiças

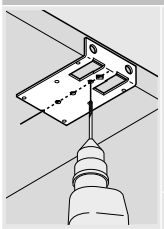

Ângulo de encosto

65.5300

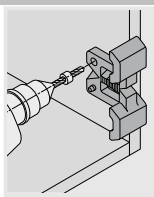

Gabarito de furações para calços

65.5070

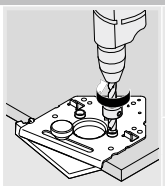

Gabarito de furações para dobradiças

Ø 8 mm | Ø 2.5 mm	**65.059A**
Ø 2.5 mm	**65.055A**

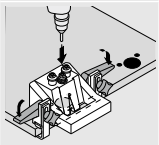

ECODRILL

M31.1000

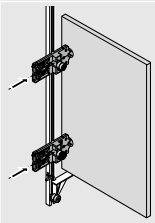

Gabarito de montagem para sistemas de dobradiças

65.7500.03

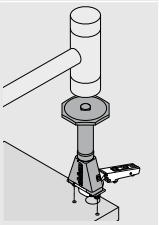

Gabarito de fixação – Dobradiças

ZME.0710

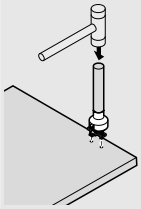

Gabarito de fixação – Calços

Calço

65.6100

Calço reto em aço

ZME.0730

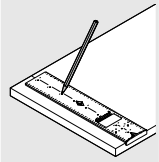

Gabarito universal de marcação

65.5340.01

Processamento – SERVO-DRIVE

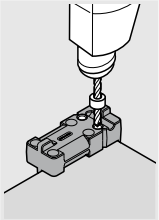

Gabarito de furações para o amortecedor distanciador

ZML.1090

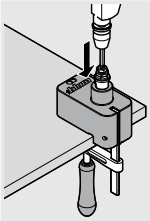

Gabarito de furações interruptor SERVO-DRIVE

M31.2000

Processamento – TIP-ON

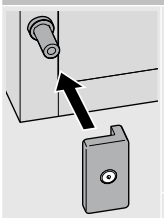

Gabarito de posicionamento - Plaquetas

65.5210.01

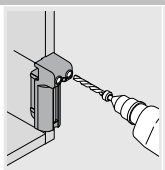

Gabarito de furações para BLUMOTION | TIP-ON

65.5010

Fonte de alimentação Blum e Acessórios

SERVO-DRIVE para AVENTOS HF, HS, HL

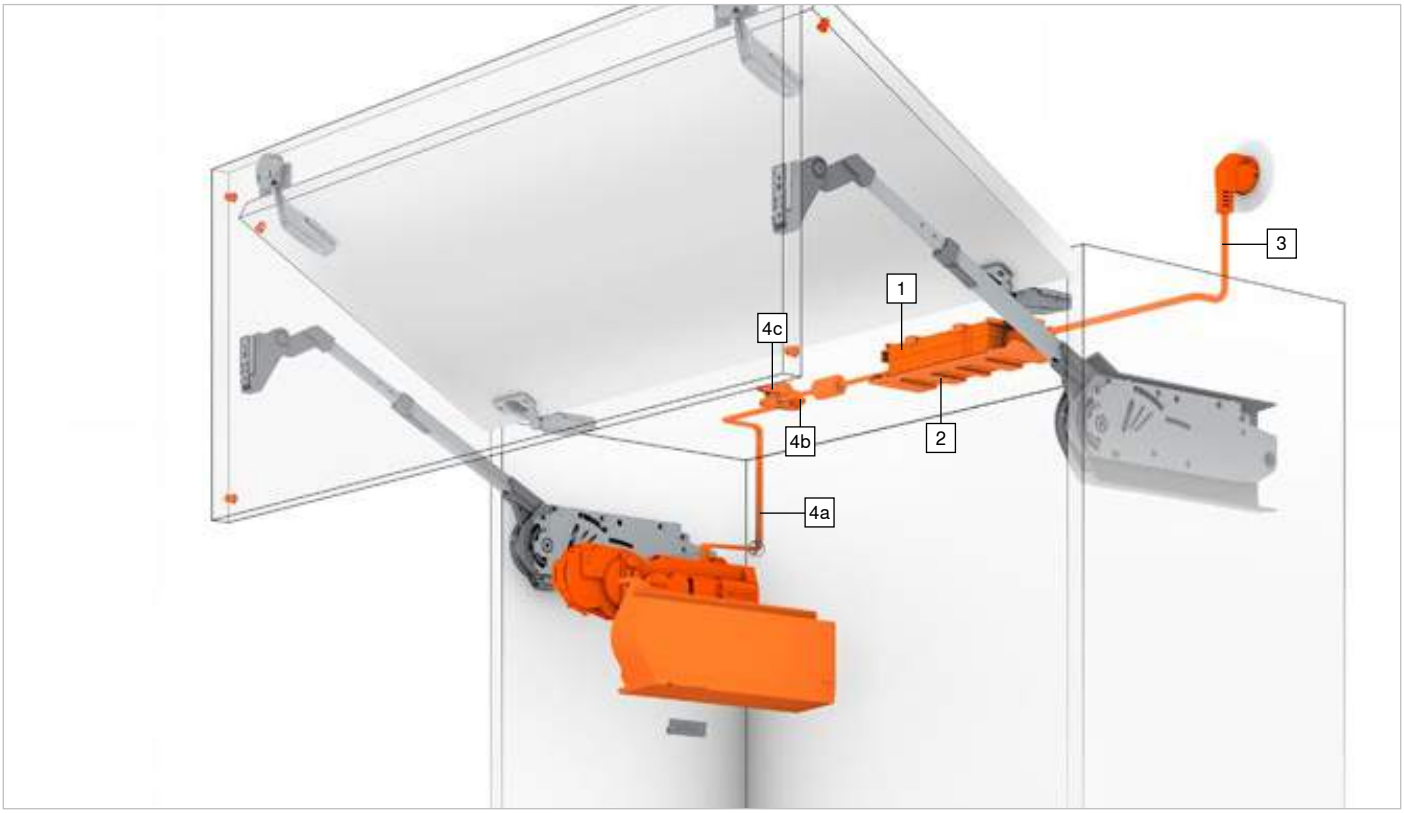

SERVO-DRIVE para AVENTOS HK top

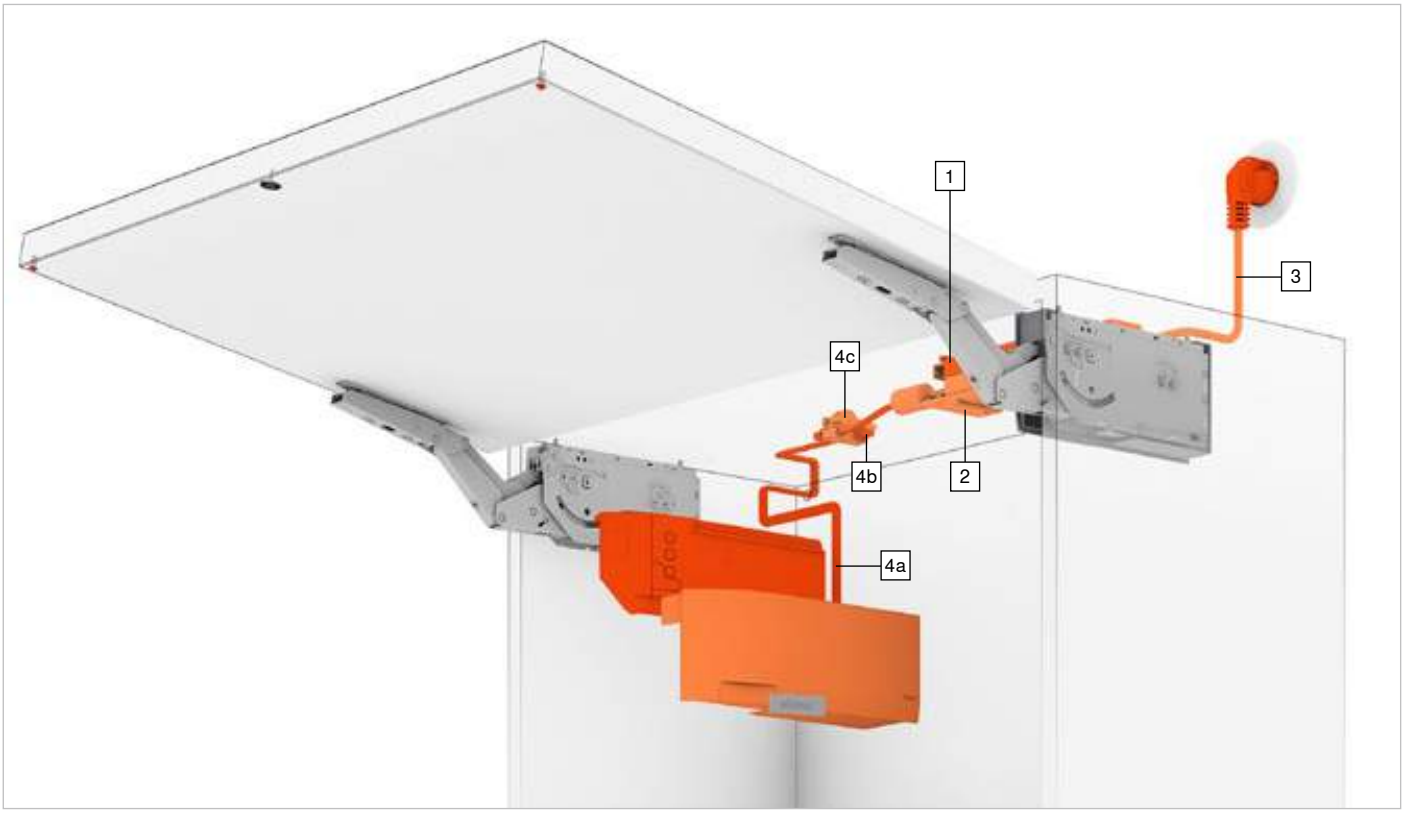

Fonte de alimentação Blum e Acessórios

Informação útil para o pedido

1	Fonte de alimentação Blum 24 W			
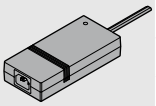	Pacote de idiomas		Pacote de idiomas	
	A	Z10NE030A	F	Z10NE030F
	B	Z10NE030B	G	Z10NE030G
	C	Z10NE030C	H	Z10NE030H
	D	Z10NE030D	J	Z10NE030J
	E	Z10NE030E		
Incl. Instruções de operação e montagem				
Sem cabo da fonte de alimentação				
Pacote de idiomas				
A	DE, EN, FR, IT, NL	F	BG, ET, LT, LV, RO, RU	
B	DA, EN, FI, NO, SV	G	EN, ES, FR	
C	EL, EN, HR, SL, SR, TR	H	EN, ZH	
D	EN, ES, FR, IT, PT	J	JA	
E	CS, HU, PL, SK			
Códigos de linguagem gem. ISO-639				

2	Dispositivo de fixação da fonte de alimentação		
	Cor	Material	
	WGR	Matéria plástica	Z10NG120
Para fonte de alimentação Blum 24 W			

3	Cabo da fonte de alimentação			
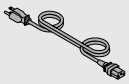	Mercado		Mercado	
	AR	Z10M200A	JP	Z10M200J
	UK	Z10M200B	AU	Z10M200K
	CH	Z10M200C	CL	Z10M200L
	DK	Z10M200D	CN	Z10M200N
	Europa	Z10M200E	BR	Z10M200S.01
	Europa[1]	Z10M200E.OS	TW	Z10M200T
	IN	Z10M200H	US, CA	Z10M200U
	IL	Z10M200I	ZA	Z10M200Z
[1] Sem plugue				

Cor	
WGR	Acinzentado
S	Preto
W	Branco

Alternativa para 1, 2 e 3				
Fonte de alimentação Blum 12 W				
Somente para um mecanismo de acionamento				
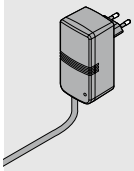	Adaptador (x)			
	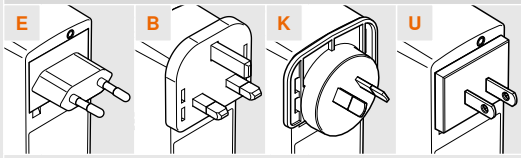			
	Para uma lista detalhada de mercados, vide Catálogo Geral Blum capítulo Informação.			
	Pacote de idiomas (y)			
	A	DE, EN, FR, IT, NL	E	CS, HU, SK, PL
	B	DA, EN, FI, NO, SV	F	BG, ET, LT, LV, RO, RU
	C	EL, EN, HR, SL, SR, TR	G	EN, ES, FR
	D	EN, ES, FR, IT, PT		
	Z10NA30xyF			
Consiste em:				
-	1 x	Fonte de alimentação Blum 12 W		
		Incl. cabo, 1120 mm (com cabo de distribuição extensível de no máx. 2000 mm)		
Outras combinações sob consulta				

Acessórios

4	Cabo de distribuição e ponteira de isolamento		
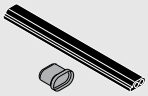	Cor	Comprimento (m)	
	S	8	Z10K800AE
Consiste em:			
4a	1 x	Cabo de distribuição	
4b	5 x	Ponteira de isolamento	
Utilizável como cabo de distribuição			
Para cortar na medida exata			

4	Piercing de conexão e Ponteira de isolamento		
	Cor	Material	
	S	Matéria plástica	Z10V100E.01
Consiste em:			
4c	1 x	Piercing de conexão	
4b	2 x	Ponteira de isolamento	

	Grampo de fixação do cabo		
	Cor	Material	
	W	Matéria plástica	Z10K0009
Por ex., para fixar o cabo de distribuição			

Fonte de alimentação Blum e Acessórios

Planificação

Espaço ocupado e margem de segurança - Dispositivo de fixação da fonte de alimentação Blum ou fonte de alimentação com plugue Blum

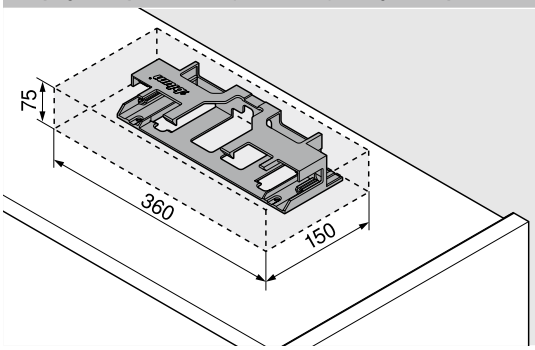

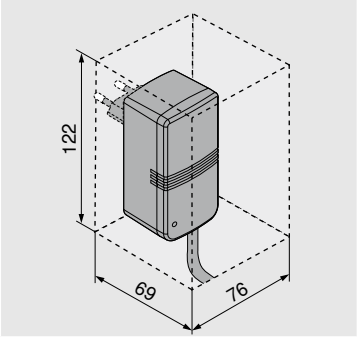

Para a circulação do ar, deve ser mantida uma margem de segurança de 30 mm (vide gráfico), caso contrário, é iminente o superaquecimento da fonte de alimentação Blum ou fonte de alimentação Blum com plugue.

Montagem no fundo superior

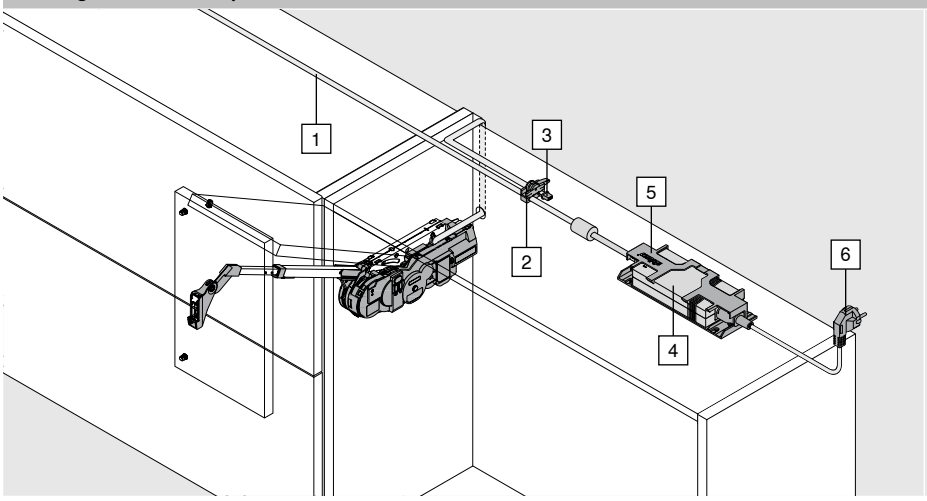

1. Cabo de distribuição para cortar na medida
2. Piercing de conexão
3. Ponteira de isolamento
4. Fonte de alimentação Blum
5. Dispositivo de fixação da fonte de alimentação
6. Cabo da fonte de alimentação

Somente uma fonte de alimentação Blum deve ser conectada por cabo de distribuição.

Cabeamento para trás

Recomendado

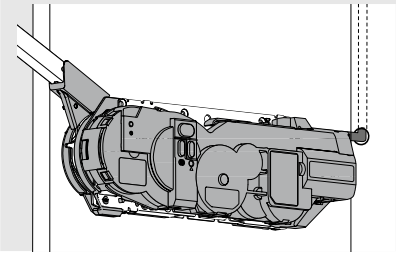

Cabeamento para cima

Opcional

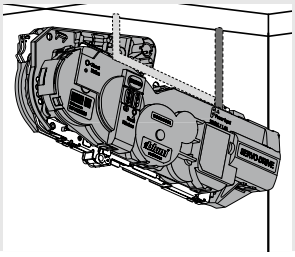

Canto dianteiro do armário até a metade da furação	
HF	167 mm
HS	69 ou 167 mm
HL	74.5 ou 167 mm

Fonte de alimentação Blum e Acessórios

Planificação

Espaço ocupado e margem de segurança - Dispositivo de fixação da fonte de alimentação Blum ou fonte de alimentação com plugue Blum

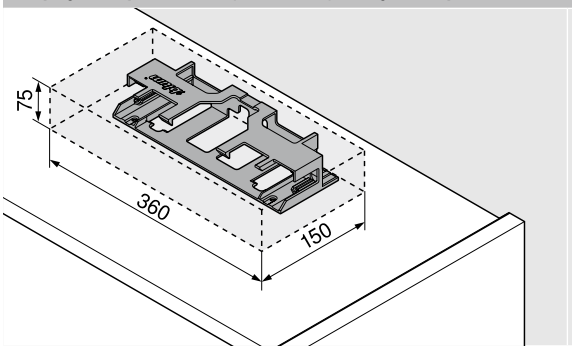

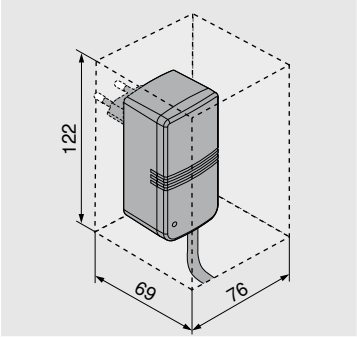

Para a circulação do ar, deve ser mantida uma margem de segurança de 30 mm (vide gráfico), caso contrário, é iminente o superaquecimento da fonte de alimentação Blum ou fonte de alimentação Blum com plugue.

Montagem no fundo superior

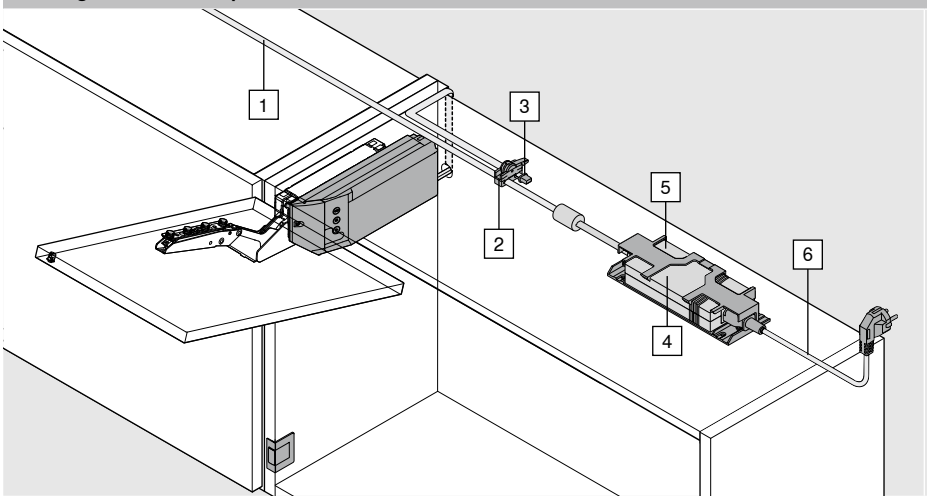

1. Cabo de distribuição para cortar na medida
2. Piercing de conexão
3. Ponteira de isolamento
4. Fonte de alimentação Blum
5. Dispositivo de fixação da fonte de alimentação
6. Cabo da fonte de alimentação

Somente uma fonte de alimentação Blum deve ser conectada por cabo de distribuição.

Cabeamento para trás

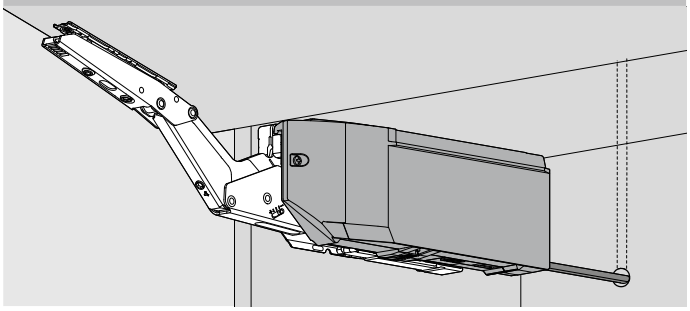

Cabeamento para cima

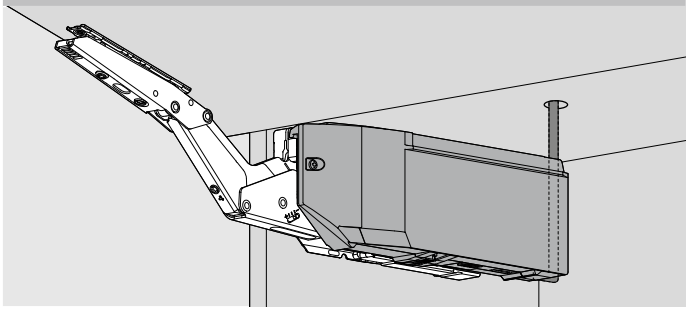

Montagem e ajuste

Informações sobre montagem e ajuste

www.blum.com/servodrive-aventos-assembly

Look for our FSC™-certified products

FSC™ C115115
www.fsc.org

Todos os conteúdos estão sujeitos ao copyright da Blum.
Sujeito a modificações técnicas e a alterações do programa sem aviso prévio.
IDNR: 583.933.3 · EP-535/1 PT-BR/12.21

Blum do Brasil
Ind. e Com. de Ferragens Ltda.
Av. João Paulo I, 2052
Jardim Santa Bárbara
CEP 06817-000 Embu das Artes - SP
Brasil
Tel.: +55 11 4785-3400
Fax.: +55 11 4785-3421
E-mail: info.br@blum.com
www.blum.com.br

Julius Blum GmbH
Fábrica de ferragens
6973 Höchst, Áustria
Tel.: +43 5578 705-0
Fax: +43 5578 705-44
E-Mail: info@blum.com
www.blum.com

Nossas unidades na Áustria, Polônia e China estão certificadas como indicado abaixo.
Nossa unidade nos EUA está certificada conforme a ISO 9001.
Nossa unidade no Brasil está certificada conforme a ISO 9001, a ISO 14001 e a ISO 45001.

ISO 9001 Certified Quality System
ISO 14001 Certified Environmental System
ISO 50001 Certified Energy System

blum®