AVENTOS

Ứng dụng cạnh vạt góc và cạnh giật cấp

www.blum.com

blum®

Dòng tay nâng khơi nguồn cảm hứng

Chất lượng của chuyển động tuyệt vời đến từ Hệ thống tay nâng AVENTOS hiện đã có cho các tủ treo tường được thiết kế với cạnh vạt góc hoặc cạnh giật cấp. Yếu tố thiết thực của giải pháp này là bạn chỉ cần điều chỉnh vị trí một chút để có thể sử dụng các phụ kiện tiêu chuẩn. Nhờ các tùy chọn ứng dụng mới, bạn có thể triển khai những ý tưởng thiết kế mới nhất thật dễ dàng.

Ứng dụng vát góc 45 độ

AVENTOS HF – Dùng cho tay nâng hai cánh xếp

Tay nâng AVENTOS HS – Dùng cho tay nâng mở xoay

AVENTOS HL – Dùng cho tay nâng song song

AVENTOS HK top – Dùng cho tay nâng mở vuông góc

Ứng dụng cạnh giật cấp

AVENTOS HF – Dùng cho tay nâng hai cánh xếp

Tay nâng AVENTOS HS – Dùng cho tay nâng mở xoay

AVENTOS HL – Dùng cho tay nâng song song

AVENTOS HK top – Dùng cho tay nâng mở mở vuông góc

Hệ thống tay nâng vô cùng tiện lợi vì không gây cản trở cho người sử dụng, giúp mặt cánh hoàn toàn nằm ngoài không gian thao tác của họ. Hệ thống tay nâng AVENTOS còn duy trì trạng thái mở ở vị trí bất kỳ tùy thích và do đó sẽ luôn nằm trong tầm với khi bạn muốn đóng lại. Có thể nâng cấp thêm hệ thống SERVO-DRIVE hoặc TIP-ON để gia tăng sự tiện nghi cho tay nâng.

Nội dung

04 AVENTOS HF

08 AVENTOS HS

12 AVENTOS HL

16 AVENTOS HK top

20 Công nghệ chuyển động

AVENTOS HF

AVENTOS HF
Mặt cánh bằng gỗ cân đối

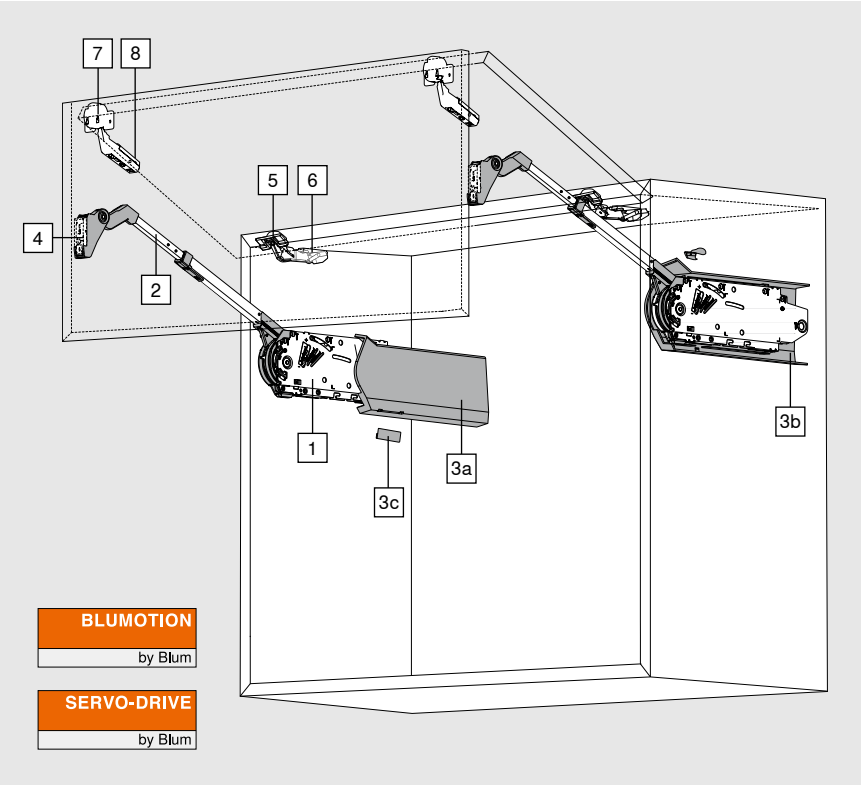

Hệ thống tay nâng AVENTOS HF cho tủ 2 cánh là giải pháp lý tưởng cho các loại tủ treo tường cao và trung bình. Nhờ tay nâng hai cánh – mở xếp nên không cần nhiều không gian phía trên tủ. Có thể ứng dụng cho cả tủ cao. Nói cách khác, bạn có thể có nhiều sự lựa chọn đa dạng cho thiết kế tủ treo.

Các ứng dụng vạt góc và cạnh giật cấp không phải ứng dụng tiêu chuẩn và đó là lý do mà bạn cần đến:

- Bản lề CLIP top 155°
- Chặn góc mở 104°
- Đế bản lề có khoảng cách 6 mm (chỉ dành cho mặt cánh gắn cạnh giật cấp)

Hệ số lực (LF) = chiều cao tủ (KH) [mm] x trọng lượng mặt cánh bao gồm trọng lượng tay nắm [kg]

Thông tin đặt hàng

1		Bộ hộp lực	
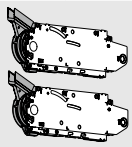		**Hệ số lực LF**	
		2600–5500 (1 cái LF 960 – 2650)	20F2200.05
		5350–10150	20F2500.05
		9000–17250 (3 cái LF 13500 – 25900)	20F2800.05
Bao gồm:			
1	2 x	Cơ cấu nâng đối xứng	
-	8 x	Vít dùng cho ván công nghiệp Ø 4 x 35 mm	

3		Bộ nắp đậy		
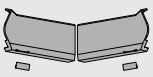		**Màu sắc**	**Chất liệu**	
		HGR, SW, TGR	Nhựa	20F8020
Bao gồm:				
3a	1 x	Nắp đậy lớn, bên trái		
3b	1 x	Nắp đậy lớn, bên phải		
3c	2 x	Nắp đậy nhỏ, có dán logo Blum		
		IN-G		

2		Bộ cánh tay nâng	
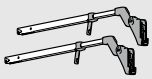		**Chiều cao tủ KH (mm)**	
		480–570	20F3200.01
		560–710	20F3500.01
		700–900	20F3800.01
		760–1040	20F3900.01
Bao gồm:			
2	2 x	Cánh tay nâng đối xứng	

4	Đế bản lề dùng cho cánh tay nâng		
	Khuyên dùng:		
	Cách lắp	**Chiều cao (mm)**	
	Kiểu lắp bắt vít [1]	0	175H3100
	EXPANDO	0	177H3100E
	Kiểu lắp knock-in	0	177H3100

Có thể sử dụng tất cả các loại đế bản lề thép chiều cao 0 mm.

Thông tin đặt hàng

5	Bản lề CLIP top 155°		
	Chén bản lề	**Lò xo**	
	INSERTA	Không bật	☎
	Kiểu lắp bắt vít [1]	Không bật	70T7650.NL

Đối với chiều rộng tủ KB từ 1200 mm trở lên và/hoặc có trọng lượng mặt trước từ 12 kg thì phải dùng 3 bản lề.

Đối với chiều rộng tủ KB từ 1800 mm trở lên và/hoặc có trọng lượng mặt trước từ 20 kg thì phải dùng 4 bản lề.

6	Đế bản lề cho bản lề CLIP top 155°		
	Đề xuất ứng dụng vát góc 45 độ:		
	Cách lắp	**Chiều cao (mm)**	
	Kiểu lắp bắt vít [1]	0	175H3100
	EXPANDO	0	177H3100E
	Kiểu lắp knock-in	0	177H3100
	Đề xuất ứng dụng cạnh giật cấp:		
	Cách lắp	**Chiều cao (mm)**	
	Kiểu lắp bắt vít [2]	6	175H9160

Đế bản lề tiêu chuẩn, chiều cao đế phụ thuộc vào độ phủ cánh trên

7	Bản lề trung tâm CLIP top		
	Chén bản lề	**Lò xo**	
	Kiểu lắp bắt vít [1]	Không bật	78Z5500T
	EXPANDO	Không bật	78Z553ET

Đối với tủ có chiều rộng từ 1200 mm trở lên và/hoặc có trọng lượng cửa từ 12 kg thì phải dùng 3 cái bản lề.

Đối với chiều rộng tủ KB từ 1800 mm trở lên và/hoặc có trọng lượng mặt trước từ 20 kg thì phải dùng 4 bản lề.

8	Đế bản lề cho bản lề trung tâm CLIP top		
	Khuyên dùng:		
	Cách lắp	**Chiều cao (mm)**	
	Kiểu lắp bắt vít [1]	0	175H3100
	EXPANDO	0	177H3100E
	Kiểu lắp knock-in	0	177H3100

Đế bản lề tiêu chuẩn có chiều cao 0 mm

Phụ kiện

-	Chặn góc mở		
	Góc mở	**Màu sắc**	
	104°	TGR	20F7051
	83°	R7037	20F7011

Màu sắc	
HGR	Màu xám nhạt
SW	Màu trắng sữa
TGR	Màu xám đậm
R7037	Màu xám tro RAL 7037
IN-G	Phủ inox xước trong khuôn

Thông tin

Lập kế hoạch SERVO-DRIVE	20

Đối với thông tin đặt hàng SERVO-DRIVE, hãy tham khảo tờ giới thiệu chung về AVENTOS

www.blum.com/aventosbrochure

[1] Sử dụng 2 vít dùng cho ván công nghiệp (609,1x00) mỗi bên cho mặt cánh bằng gỗ.

[2] Sử dụng hệ thống vít Ø 6 x 14,5 mm (661.1450).

AVENTOS HF

AVENTOS HF
Mặt cánh bằng gỗ cân đối

Thông số kỹ thuật

Ứng dụng vác góc 45 độ liền mạch (4 cạnh)

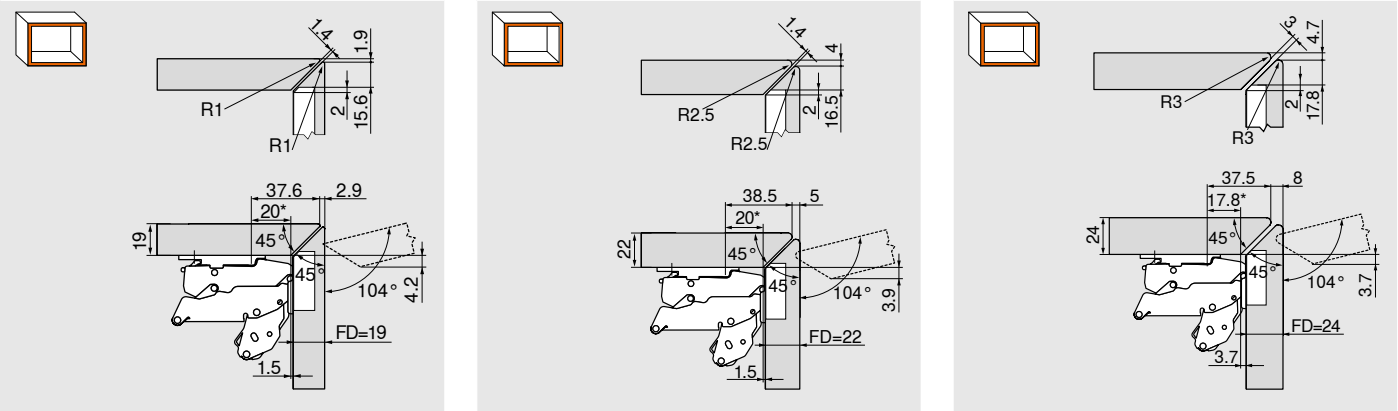

Bản lề dành cho ứng dụng trùm nửa

Đế bản lề 0 mm

Ứng dụng vác góc 45 độ cạnh (2 cạnh)

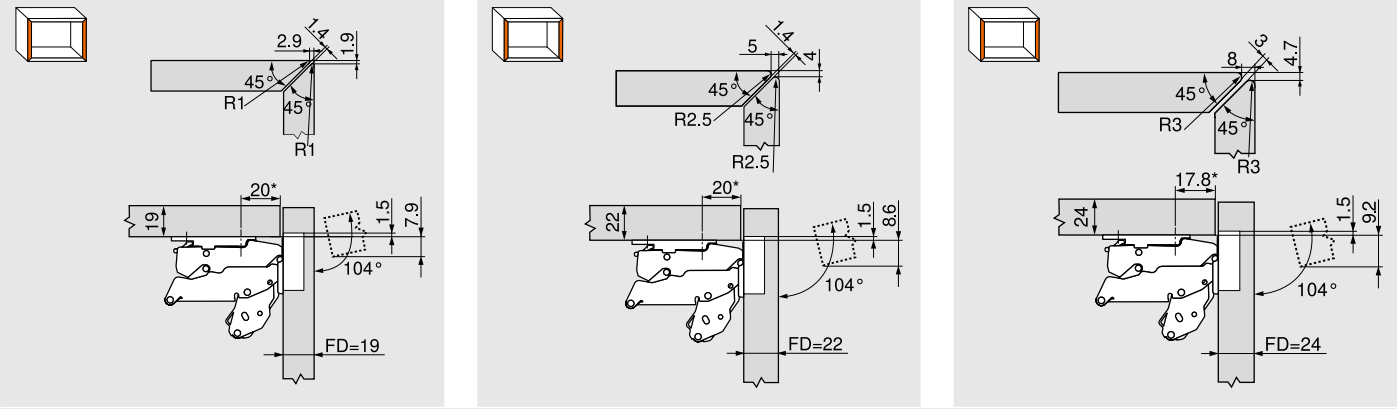

Bản lề dành cho ứng dụng trùm nửa

Đế bản lề 0 mm

Ứng dụng cạnh giật cấp

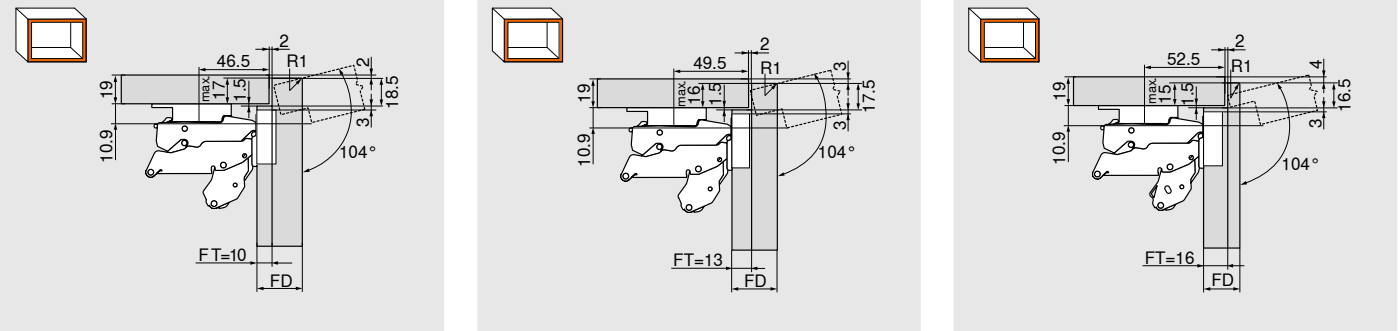

Bản lề dành cho ứng dụng trùm nửa

Đế bản lề 6 mm

FD	Độ dày mặt cánh
FT	Chiều sâu ngàm
R	Bán kính cạnh (độ R của cạnh)
*	Kích thước dành cho đế bản lề có kích thước A = 20 mm

Thông số kỹ thuật

Vị trí khoan

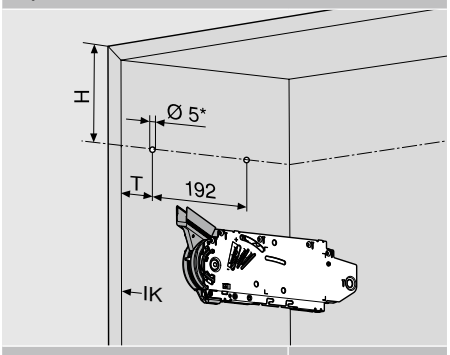

Chiều cao tủ KH (mm)	H
480–549	KH x 0.3 - 28
550–1040	KH x 0.3 - 57

4 x vít dùng cho ván công nghiệp Ø 4 x 35 mm

T **Cạnh vạt góc:**
37 mm từ IK cho độ dày mặt cánh FD 19 đến 22 mm
34,8 mm từ IK cho độ dày mặt cánh FD 24 mm
Cạnh giật cấp:
37 mm + chiều sâu ngàm FT từ IK

IK Cạnh trong của tủ

FT Chiều sâu ngàm

* Độ sâu lỗ khoan 5 mm

Yêu cầu về không gian

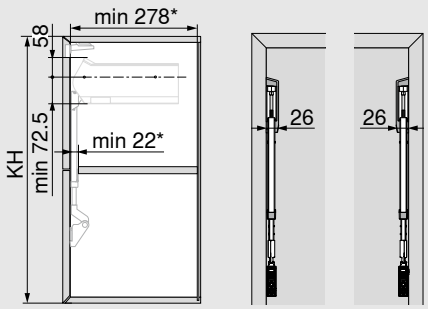

KH Chiều cao tủ

FT Chiều sâu ngàm

* Cho ứng dụng cạnh giật cấp + chiều sâu ngàm FT

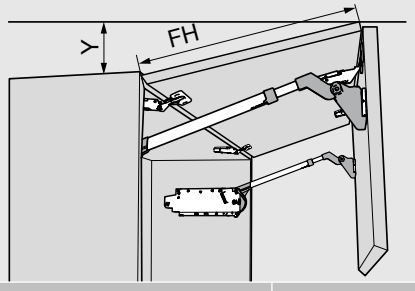

Chặn góc mở	Y (mm)
104°	FH x 0.24 + 34
83°	0

FH Chiều cao mặt cánh

Lắp ráp mặt cánh

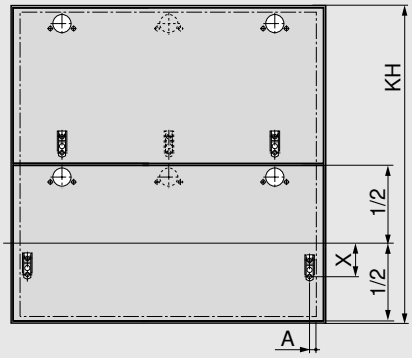

A **Cạnh vạt góc:**
12 mm từ cạnh trong mặt trước
Cạnh giật cấp:
11 mm từ cạnh trong mặt trước

Chiều cao tủ KH (mm)	X (mm)
	177H3100 177H3100E 177H3100E10 177H5100 175H3100 175H4100
480–549	70
550–1040	47

Bản lề trung tâm CLIP top

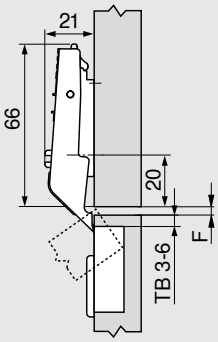

F Khoảng hở tối thiểu F = 1,5 mm

Khoảng cách khoan TB

MD	Khoảng hở ngang F giữa hai mặt trước (mm)			
	3	4	5	6
0	6	5	4	3
3				
6				
9				

MD Khoảng cách đế bản lề (mm)

Yêu cầu về không gian
Đường viền/khuôn bao

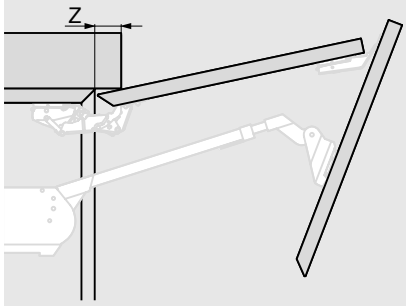

Ứng dụng vác góc 45 độ

FD (mm)	19	22	24						
Z (mm)	40	34	33						

Ứng dụng cạnh giật cấp

FT (mm)	10			13			16		
FD (mm)	19	22	25	19	22	25	19	22	25
Z (mm)	70	58	45	67	55	42	64	52	39

FD Độ dày mặt cánh

FT Chiều sâu ngàm

AVENTOS HS

AVENTOS HS

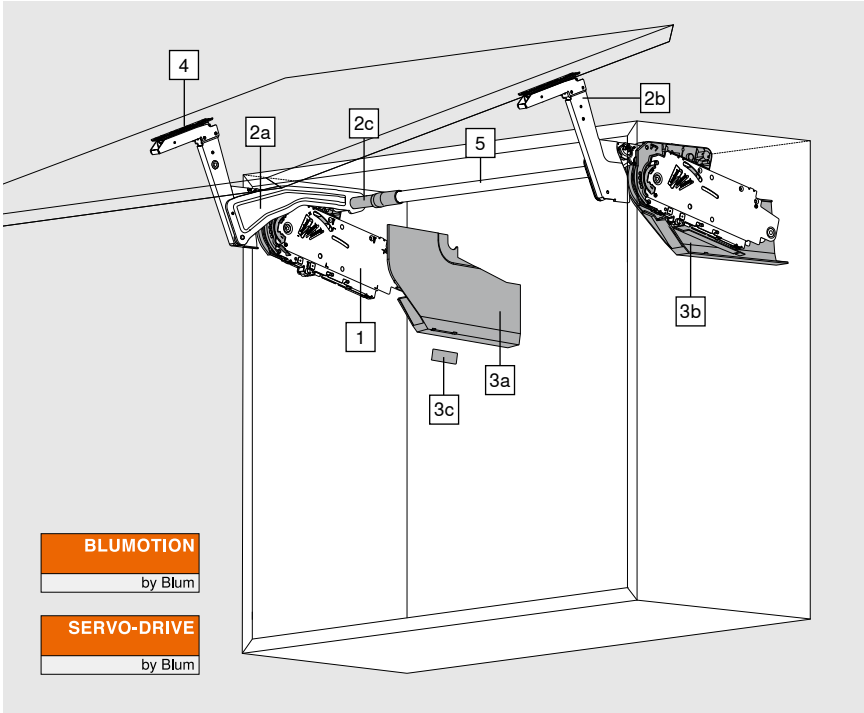

Ngay cả mặt trước lớn dạng một khối cũng có thể xoay lên và lật lại một cách dễ dàng bất chấp trọng lực với AVENTOS HS. Ngoài ra còn có đủ không gian cho những yếu tốt thiết kế như đường viền hoặc khuôn bao.

Để chọn cơ cấu nâng phù hợp, bạn cần biết cả chiều cao tủ và trọng lượng mặt trước (bao gồm tay nắm).

Ví dụ
Chiều cao tủ KH = 600 mm
Trọng lượng mặt cánh = 10 kg
Cơ cấu nâng = **20S2E00.05**

Chiều cao tủ KH = 602 mm –> 600 mm
Chiều cao tủ KH = 603 mm –> 605 mm

Chúng tôi khuyên dùng cơ cấu nâng mạnh hơn trong trường hợp 2 mã cơ cấu nâng đều đáp ứng được hệ số lực.

Thông tin đặt hàng

1 **Bộ hộp lực**

KH (mm)	Chiều cao tủ KH 350 – 525 mm			KH (mm)	Chiều cao tủ KH 526 – 675 mm			KH (mm)	Chiều cao tủ KH 676 – 800 mm		
	20S2A00.05	20S2B00.05	20S2C00.05		20S2D00.05	20S2E00.05	20S2F00.05		20S2G00.05	20S2H00.05	20S2I00.05
	Trọng lượng mặt cánh bao gồm trọng lượng tay nắm (kg)				Trọng lượng mặt cánh bao gồm trọng lượng tay nắm (kg)				Trọng lượng mặt cánh bao gồm trọng lượng tay nắm (kg)		
350	2.00–5.00	4.50–9.50	9.25–10.50	**526**	3.00–6.75	6.25–13.00	12.00–16.50	**676**	3.50–8.00	7.00–13.50	13.00–21.50
355	2.00–4.75	4.50–9.50	9.25–10.50	**530**	3.00–6.75	6.25–12.75	11.75–16.75	**680**	3.50–8.00	7.00–13.50	13.00–21.50
360	2.00–4.75	4.50–9.50	9.25–10.75	**535**	3.00–6.75	6.25–12.75	11.75–16.75	**685**	3.50–8.00	7.00–13.25	12.75–21.50
365	2.00–4.75	4.50–9.25	9.00–11.00	**540**	3.00–6.50	6.00–12.75	11.75–17.00	**690**	3.50–7.75	6.75–13.25	12.75–21.50
370	2.00–4.75	4.50–9.25	9.00–11.00	**545**	3.00–6.50	6.00–12.50	11.50–17.25	**695**	3.50–7.75	6.75–13.25	12.50–21.50
375	2.00–4.75	4.50–9.25	9.00–11.25	**550**	3.00–6.50	6.00–12.50	11.50–17.25	**700**	3.50–7.75	6.75–13.25	12.50–21.50
380	2.00–4.75	4.50–9.25	9.00–11.25	**555**	3.00–6.50	6.00–12.50	11.50–17.50	**705**	3.50–7.75	6.75–13.25	12.25–21.50
385	2.00–4.75	4.50–9.25	9.00–11.50	**560**	3.00–6.50	6.00–12.25	11.25–17.50	**710**	3.50–7.75	6.75–13.25	12.25–21.25
390	2.00–4.75	4.50–9.00	8.75–11.50	**565**	3.00–6.25	5.75–12.25	11.25–17.75	**715**	3.50–7.50	6.75–13.00	12.00–21.25
395	2.00–4.75	4.50–9.00	8.75–11.75	**570**	3.00–6.25	5.75–12.25	11.25–17.75	**720**	3.50–7.50	6.75–13.00	12.00–21.25
400	2.00–4.75	4.25–9.00	8.75–12.00	**575**	3.00–6.25	5.75–12.00	11.00–18.00	**725**	3.50–7.50	6.75–13.00	12.00–21.00
405	2.25–4.50	4.25–9.00	8.75–12.00	**580**	3.00–6.25	5.75–12.00	11.00–18.00	**730**	3.50–7.50	6.75–13.00	11.75–21.00
410	2.25–4.50	4.25–9.00	8.75–12.25	**585**	3.00–6.25	5.75–12.00	10.75–18.25	**735**	3.50–7.50	6.50–13.00	11.75–20.75
415	2.25–4.50	4.25–8.75	8.50–12.50	**590**	3.00–6.00	5.50–12.00	10.75–18.25	**740**	3.50–7.25	6.50–12.75	11.75–20.75
420	2.25–4.50	4.25–8.75	8.50–12.50	**595**	3.00–6.00	5.50–11.75	10.50–18.50	**745**	3.50–7.25	6.50–12.75	11.50–20.50
425	2.25–4.50	4.25–8.75	8.50–12.75	**600**	3.00–6.00	5.50–11.75	10.50–18.50	**750**	3.50–7.25	6.50–12.75	11.50–20.50
430	2.25–4.50	4.25–8.75	8.50–12.75	**605**	3.00–6.00	5.50–11.75	10.50–18.50	**755**	3.75–7.25	6.50–12.75	11.25–20.50
435	2.25–4.50	4.25–8.75	8.50–13.00	**610**	3.00–6.00	5.50–11.75	10.50–18.50	**760**	3.75–7.25	6.50–12.75	11.25–20.25
440	2.25–4.50	4.25–8.50	8.25–13.00	**615**	3.00–5.75	5.50–11.50	10.25–18.75	**765**	3.75–7.25	6.50–12.50	11.00–20.25
445	2.25–4.50	4.25–8.50	8.25–13.25	**620**	3.00–5.75	5.50–11.50	10.25–18.75	**770**	3.75–7.00	6.25–12.50	11.00–20.25
450	2.25–4.25	4.00–8.50	8.25–13.50	**625**	3.00–5.75	5.50–11.50	10.25–18.75	**775**	3.75–7.00	6.25–12.50	11.00–20.25
455	2.25–4.25	4.00–8.50	8.25–13.50	**630**	3.00–5.75	5.50–11.50	10.25–18.75	**780**	4.00–7.00	6.25–12.50	10.75–20.25
460	2.25–4.25	4.00–8.25	8.00–13.75	**635**	3.00–5.50	5.25–11.50	10.25–18.75	**785**	4.00–7.00	6.25–12.50	10.75–20.00
465	2.25–4.25	4.00–8.25	8.00–13.75	**640**	3.00–5.50	5.25–11.25	10.00–18.75	**790**	4.00–7.00	6.00–12.25	10.75–20.00
470	2.50–4.25	4.00–8.25	8.00–14.00	**645**	3.00–5.50	5.25–11.25	10.00–18.75	**795**	4.00–7.00	6.00–12.25	10.50–20.00
475	2.50–4.25	3.75–8.00	7.75–14.00	**650**	3.00–5.50	5.25–11.25	10.00–19.00	**800**	4.00–7.00	6.00–12.25	10.50–20.00
480	2.50–4.25	3.75–8.00	7.75–14.25	**655**	3.00–5.50	5.25–11.25	10.00–19.00				
485	2.50–4.25	3.75–8.00	7.75–14.25	**660**	3.00–5.50	5.25–11.25	10.00–19.00				
490	2.50–4.25	3.75–8.00	7.75–14.50	**665**	3.00–5.25	5.00–11.00	09.75–19.00				
495	2.50–4.25	3.75–7.75	7.50–14.50	**670**	3.00–5.25	5.00–11.00	09.75–19.00				
500	2.50–4.25	3.50–7.75	7.50–14.75	**675**	3.00–5.25	5.00–11.00	09.75–19.00				
505	2.50–4.00	3.50–7.75	7.50–14.75								
510	2.50–4.00	3.50–7.75	7.50–14.75								
515	2.50–4.00	3.50–7.50	7.25–14.75								
520	2.50–4.00	3.50–7.50	7.25–15.00								
525	2.50–4.00	3.25–7.50	7.25–15.00								

Bao gồm:

1	2 x	Cơ cấu nâng đối xứng
-	10 x	Vít dùng cho ván công nghiệp Ø 4 x 35 mm

AVENTOS HS

Thông tin đặt hàng

2	Bộ cánh tay nâng		
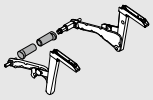	**Màu sắc**	**Chất liệu**	
	Mạ niken	Thép	**20S3500.06**
Bao gồm:			
2a	1 x	Cánh tay nâng trái	
2b	1 x	Cánh tay nâng phải	
2c	2 x	Nắp đậy thanh giằng	

3	Bộ nắp đậy		
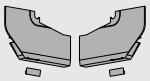	**Màu sắc**	**Chất liệu**	
	HGR, SW, TGR	Nhựa	**20S8020**
Bao gồm:			
3a	1 x	Nắp đậy lớn, bên trái	
3b	1 x	Nắp đậy lớn, bên phải	
3c	2 x	Nắp đậy nhỏ, có dán logo Blum	
		IN-G	

4	Bộ khớp nối trước	
	Phiên bản	
	Mặt cánh bằng gỗ [1]	**20S4200**

[1] Sử dụng 4 vít dùng cho ván công nghiệp (609.1x00) mỗi bên đối với mặt cánh bằng gỗ.

5	Thanh giằng dạng que tròn		
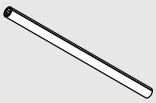	**Đường kính (mm)**	**Chiều dài (mm)**	
	Ø 16	1061	**20Q1061UN**
Cắt theo kích thước			
Cắt	Chiều rộng lọt lòng thùng tủ LW – 129 mm		

-	Bộ khớp nối cho thanh giằng		
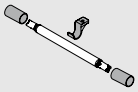	**Đối với chiều rộng lọt lòng thùng tủ LW từ 1190 mm**		
	Đường kính (mm)	**Chất liệu**	
	Ø 16	Nhôm	**20Q153ZN**
Bao gồm:			
-	1 x	Khớp nối	
-	1 x	Khớp cố định	
-	2 x	Nắp đậy thanh giằng	
Cắt cho 5	Chiều rộng lọt lòng thùng tủ LW/2 – 147 mm		

Màu sắc	
HGR	Màu xám nhạt
SW	Màu trắng sữa
TGR	Màu xám đậm
IN-G	Phủ inox xước trong khuôn

Thông tin

Lập kế hoạch SERVO-DRIVE	20

Đối với thông tin đặt hàng SERVO-DRIVE, hãy tham khảo tờ giới thiệu chung về AVENTOS

www.blum.com/aventosbrochure

AVENTOS HS

AVENTOS HS

Thông số kỹ thuật

Ứng dụng vác góc 45 độ

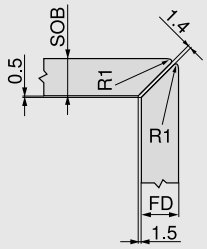

SOB Độ dày ván trên cùng

FD Độ dày mặt cánh

R Bán kính cạnh (độ R của cạnh)

Ứng dụng cạnh giật cấp

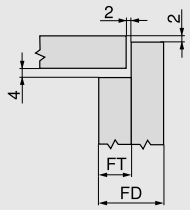

FD Độ dày mặt cánh

FT Chiều sâu ngàm

Vị trí khoan

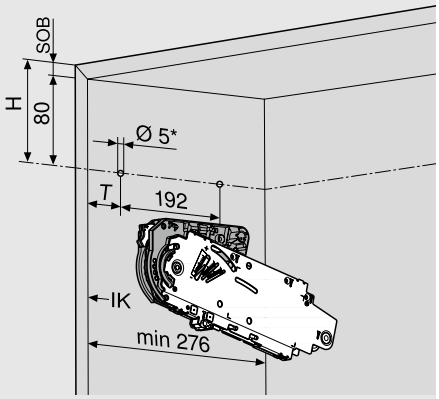

5 x vít dùng cho ván công nghiệp Ø 4 x 35 mm

T **Cạnh vạt góc: 37 mm từ IK cạnh trong của tủ**
Cạnh giật cấp: 37 mm + chiều sâu ngàm FT từ IK

IK Cạnh trong của tủ

SOB Độ dày ván nóc tủ

* Độ sâu lỗ khoan 5 mm

Yêu cầu về không gian

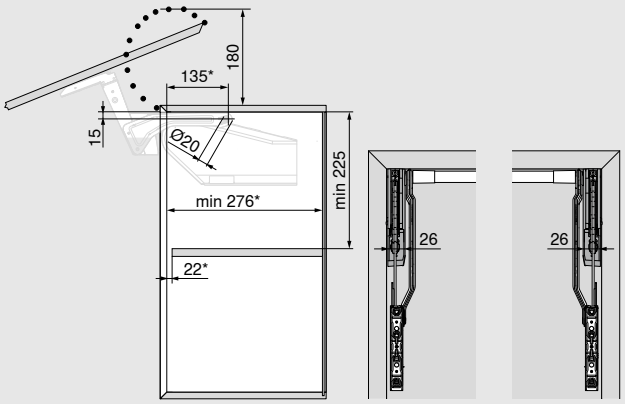

* Cho ứng dụng cạnh giật cấp + chiều sâu ngàm FT

FT Chiều sâu ngàm

Lắp ráp mặt cánh

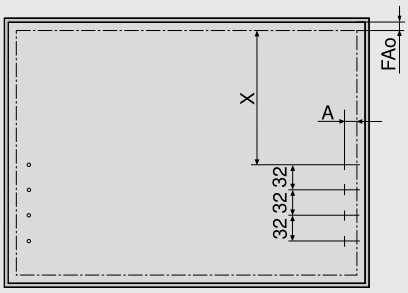

FAo Độ phủ cánh trên

A Khoảng cách từ cạnh trong mặt trước
Vạt góc: 12 mm
Cạnh giật cấp 8,5 mm

X Khoảng cách từ cạnh trong mặt trước
Vạt góc: 96 mm
Giật cấp: 92,5 mm

Ứng dụng tiếp giáp tường: Yêu cầu khoảng hở tối thiểu 5 mm

Sử dụng 4 vít dùng cho ván công nghiệp (609,1x00) mỗi bên đối với mặt cánh bằng gỗ.

Lắp đặt mặt trước

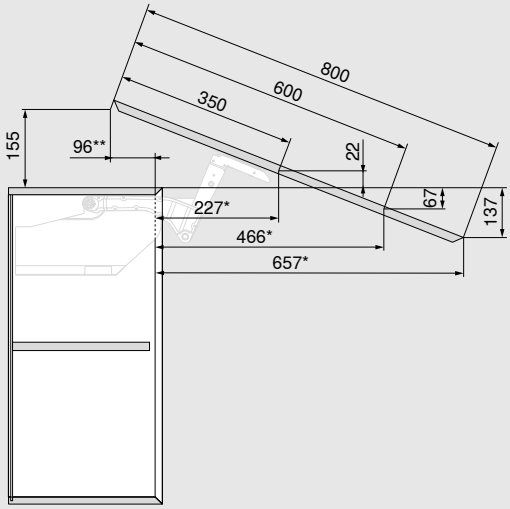

* Cho ứng dụng cạnh giật cấp – chiều sâu ngàm FT

** Cho ứng dụng cạnh giật cấp + chiều sâu ngàm FT

Các kích thước phụ thuộc và mức điều chỉnh độ nghiêng và độ dày mặt cánh

AVENTOS HS

Thông số kỹ thuật

Yêu cầu về không gian
Đường viền/khuôn bao

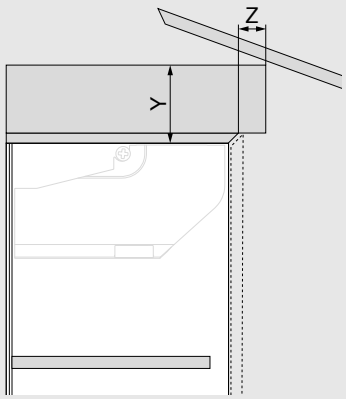

Khoảng hở = 2 mm

Ứng dụng vác góc 45 độ			
FD (mm)	19	22	24
Z max. (mm)	25	23	20
Y max. (mm)	82	78	76
Ứng dụng cạnh giật cấp			
FT (mm)	10	13	16
FD (mm)	19–25	19–25	19–25
Z max. (mm)	28	29	28
Y max. (mm)	85	83	82

FD Độ dày mặt cánh

FT Chiều sâu ngàm

Thanh giằng

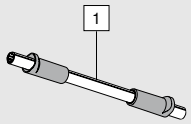

1 LW - 129 mm

LW Chiều rộng lọt lòng thùng tủ

Khớp nối

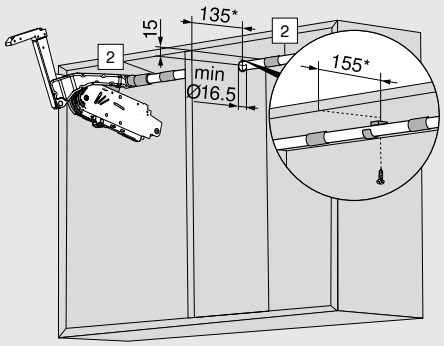

2 Một nửa chiều rộng lọt lòng thùng tủ LW – 147 mm

LW Chiều rộng lọt lòng thùng tủ

FT Chiều sâu ngàm

* Cho ứng dụng cạnh giật cấp + chiều sâu ngàm FT

AVENTOS HL

AVENTOS HL

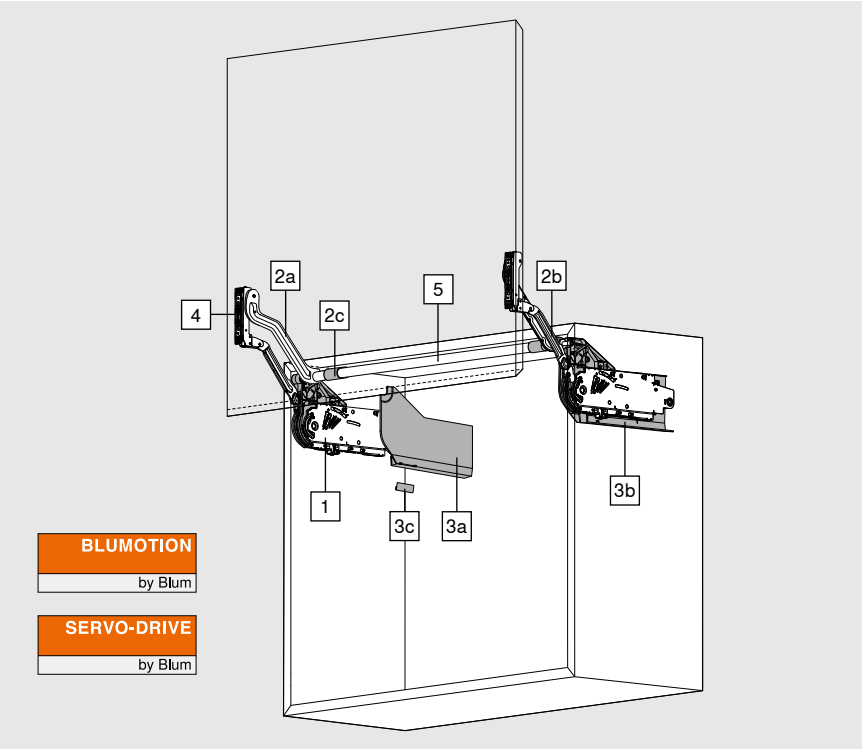

AVENTOS HL là giải pháp lý tưởng cho mặt trước nhỏ, dạng một cánh. Mặt trước nâng lên song song với tủ vì vậy tay nâng này hoàn toàn phù hợp với các tình huống lắp đặt đặc biệt, ví dụ như để giấu các thiết bị điện phía sau tủ treo tường.

Thông tin đặt hàng

1		Bộ cơ cấu nâng				
		Chiều cao tủ KH (mm)				
		300–349	350–399	400–550	450–580	
		Bộ cánh tay nâng				
		20L3200.06	20L3500.06	20L3800.06	20L3900.06	
Trọng lượng mặt cánh bao gồm trọng lượng tay nắm (kg)		1.25–4.25	1.25–2.50			20L2100.05
		3.50–7.25	1.75–5.00	1.75–3.50		20L2300.05
		6.50–12.00	4.25–9.00	2.75–6.75	2.00–5.25	20L2500.05
		11.00–20.00	8.00–14.75	5.75–11.75	4.25–9.25	20L2700.05
			13.50–20.00	10.50–20.00	8.25–16.50	20L2900.05
Bao gồm:						
1	2 x	Cơ cấu nâng đối xứng				
-	10 x	Vít dùng cho ván công nghiệp Ø 4 x 35 mm				

AVENTOS HL

Thông tin đặt hàng

2	Bộ cánh tay nâng	
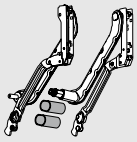	**Chiều cao tủ KH (mm)**	
	300–349	20L3200.06
	350–399	20L3500.06
	400–550	20L3800.06
	450–580	20L3900.06
Bao gồm:		
2a 1 x	Cánh tay nâng trái	
2b 1 x	Cánh tay nâng phải	
2c 2 x	Nắp đậy thanh giằng hình ovan	

3 ☐	Bộ nắp đậy		
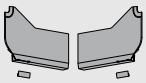	**Màu sắc**	**Chất liệu**	
	HGR, SW, TGR	Nhựa	20L8020
Bao gồm:			
3a 1 x	Nắp đậy lớn, bên trái		
3b 1 x	Nắp đậy lớn, bên phải		
3c 2 x	Nắp đậy nhỏ, có dán logo Blum		
	IN-G		

4	Bộ khớp nối trước	
	Phiên bản	
	Mặt cánh bằng gỗ [1]	20S4200

[1] Sử dụng 4 vít dùng cho ván công nghiệp (609,1x00) mỗi bên cho mặt cánh bằng gỗ.

5	Thanh giằng dạng que hình ovan		
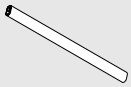	**Phiên bản**	**Chiều dài (mm)**	
	Hình ovan	1061	20Q1061UA
Cắt theo kích thước			
Cắt	Chiều rộng lọt lòng thùng tủ LW – 129 mm		

-	Bộ khớp nối cho thanh giằng		
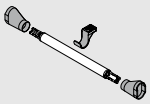	**Đối với chiều rộng lọt lòng thùng tủ LW từ 1190 mm**		
	Đường kính (mm)	**Chất liệu**	
	Ø 16	Nhôm	20Q153ZA
Bao gồm:			
- 1 x	Khớp nối		
- 1 x	Ốc vít		
- 2 x	Nắp đậy thanh giằng		
Cắt cho 5	Chiều rộng lọt lòng thùng tủ LW/2 – 147 mm		

Màu sắc	
HGR	Màu xám nhạt
SW	Màu trắng sữa
TGR	Màu xám đậm
IN-G	Phủ inox xước trong khuôn

Thông tin

Lập kế hoạch SERVO-DRIVE	20

Đối với thông tin đặt hàng SERVO-DRIVE, hãy tham khảo tờ giới thiệu chung về AVENTOS

www.blum.com/aventosbrochure

AVENTOS HL

Thông số kỹ thuật

Ứng dụng vác góc 45 độ

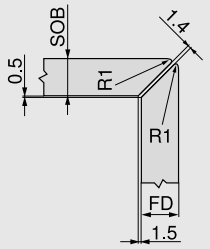

SOB Độ dày ván nóc tủ

FD Độ dày mặt cánh

R Bán kính cạnh (độ R của cạnh)

Ứng dụng cạnh giật cấp

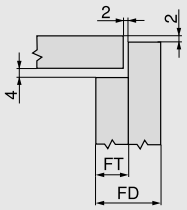

FD Độ dày mặt cánh

FT Chiều sâu ngàm

Vị trí khoan

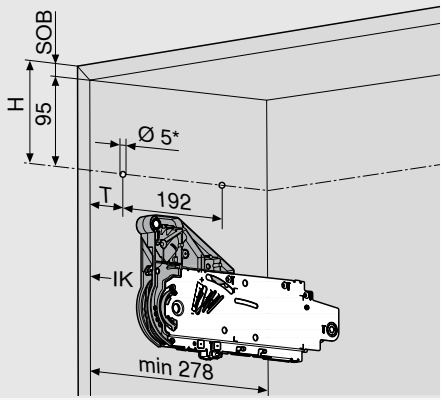

5 x vít dùng cho ván công nghiệp Ø 4 x 35 mm

T **Vạt góc: 37 mm từ IK cạnh trong của tủ**
Giật cấp: 37 mm + chiều sâu ngàm FT từ IK

IK Cạnh trong của tủ

SOB Độ dày ván nóc tủ

* Độ sâu lỗ khoan 5 mm

Yêu cầu về không gian

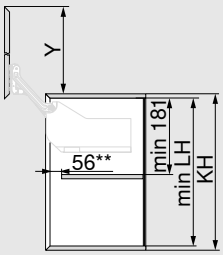

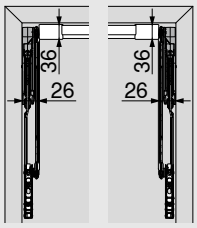

Bộ cánh tay nâng	LH* tối thiểu (mm)	Y* (mm)
20L3200.06	262	264
20L3500.06	312	352
20L3800.06	362	440
20L3900.06	412	529

LH Chiều cao lọt lòng thùng tủ

KH Chiều cao tủ

FT Chiều sâu ngàm

* Các kích thước dựa trên khoảng hở dưới = 0 mm

**Cho ứng dụng cạnh giật cấp + chiều sâu ngàm FT

Thông số kỹ thuật

Lắp ráp mặt cánh

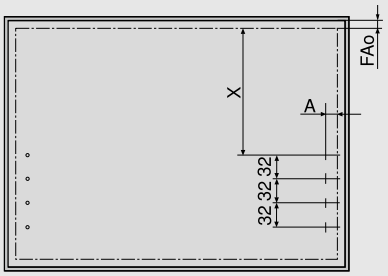

Bộ cánh tay nâng	X (mm) Vạt góc	X (mm) Giật cấp
20L3200.06	159.5	156
20L3500.06	209.5	206
20L3800.06	259.5	256
20L3900.06	309.5	306

FAo Độ phủ cánh trên

A Khoảng cách từ cạnh trong mặt trước
Vạt góc: 12 mm
Giật cấp: 8,5 mm

X Khoảng cách từ cạnh trong mặt trước

Ứng dụng tiếp giáp tường: Yêu cầu khoảng hở tối thiểu 5 mm

Sử dụng 4 vít dùng cho ván công nghiệp (609,1x00) mỗi bên cho mặt cánh bằng gỗ.

Lắp đặt mặt trước

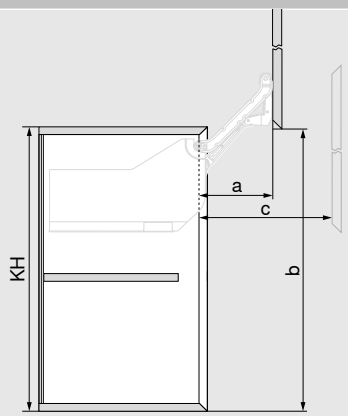

Bộ cánh tay nâng	a** (mm)	b* (mm)	c** tối đa (mm)
20L3200.06	114	256	159
20L3500.06	146	344	209
20L3800.06	178	432	259
20L3900.06	210	521	309.5

* Các kích thước dựa trên khoảng hở dưới = 2 mm

** Cho ứng dụng cạnh giật cấp – chiều sâu ngàm FT

Yêu cầu về không gian
Đường viền/khuôn bao

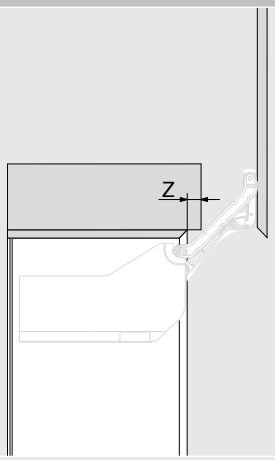

Khoảng hở = 2 mm

Ứng dụng vác góc 45 độ			
FD (mm)	19	22	24
Z (mm)	18	18	18
Ứng dụng cạnh giật cấp			
FT (mm)	10	13	16
FD (mm)	19–25	19–25	19–25
Z (mm)	29	26	23

FD Độ dày mặt cánh

FT Chiều sâu ngàm

Thanh giằng

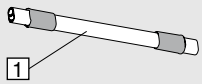

1 LW -129 mm

LW Chiều rộng lọt lòng thùng tủ

Khớp nối

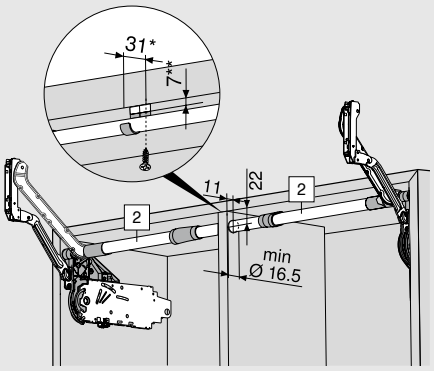

2 Một nửa chiều rộng lọt lòng thùng tủ LW – 147 mm

LW Chiều rộng lọt lòng thùng tủ

FT Chiều sâu ngàm

* Cho ứng dụng cạnh giật cấp + chiều sâu ngàm FT dựa trên cạnh trong của tủ

** Thấp hơn với miếng chèn 7 mm

AVENTOS HK top

AVENTOS HK top

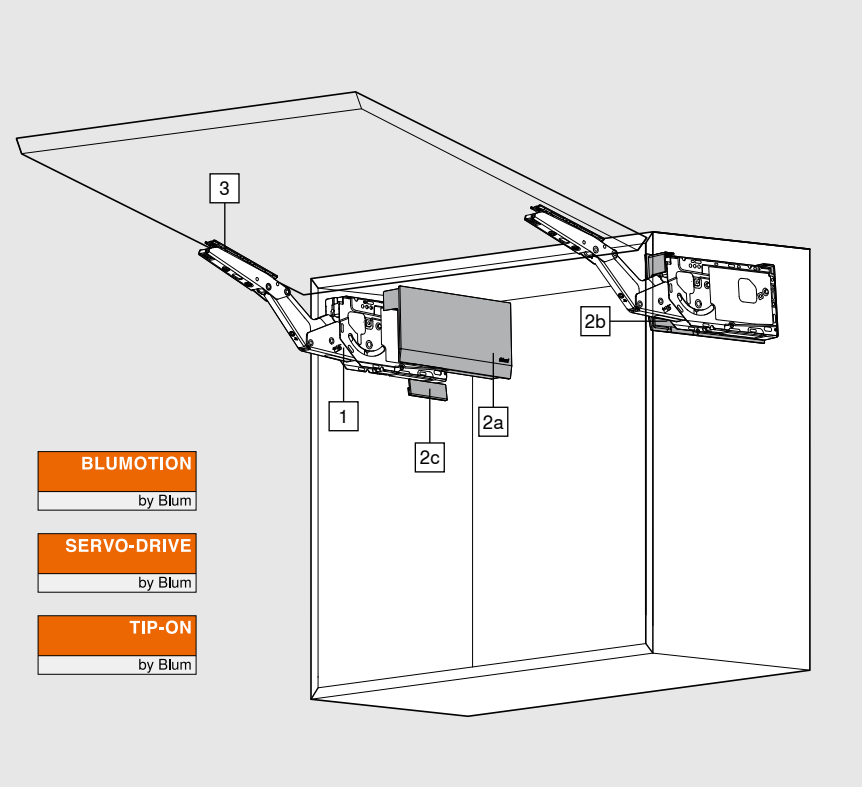

Tay nâng AVENTOS HK top chỉ cần không gian nhỏ phía trên tủ. Đó là lý do mà loại tay nâng một cánh – mở vuông góc này là hệ thống tay nâng lý tưởng cho các ứng dụng tủ treo tường, tủ cao hoặc phía trên tủ lạnh.

Hệ số lực (LF) = chiều cao tủ (KH) [mm] x trọng lượng mặt cánh bao gồm trọng lượng tay nắm [kg]

Thông tin đặt hàng

1	Bộ cơ cấu nâng		
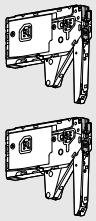	Lắp đặt với hệ thống vít gắn sẵn		
	LF	**OW**	
	420–1610	75°– 107°	**22K2310**
	930–2800	75°– 107°	**22K2510**
	1730–5200	75°– 107°	**22K2710**
	3200–9000	75°– 107°	**22K2910**

Bao gồm:

1	2 x	Cơ cấu nâng đối xứng với hệ thống vít gắn sẵn

LF Hệ số lực

OW Góc mở (hoàn toàn có thể điều chỉnh được)

Chú ý

Trọng lượng mặt cánh tối đa là 18 kg nếu sử dụng hai hộp lực.

Hệ số lực (LF) có thể tăng thêm 50% nếu bạn sử dụng thêm hộp lực thứ ba. Chúng tôi khuyên dùng thêm hộp lực thứ ba cho các tủ rộng. Điều này sẽ giúp mặt cánh không bị võng khi mở.

AVENTOS HK top

Thông tin đặt hàng

2		Bộ nắp đậy		
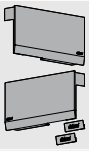		**Màu sắc**	**Chất liệu**	
		HGR, SW, TGR	Nhựa	**22K8000**
Bao gồm:				
2a	1 x	Nắp đậy trái		
2b	1 x	Nắp đậy phải		
2c	2 x	Nắp đậy nhỏ, có dán logo Blum		
		IN-G		

3	Bộ khớp nối trước		
	Phiên bản		
	Mặt cánh bằng gỗ	[1]	**20S4200**

[1] Sử dụng 4 vít dùng cho ván công nghiệp (609.1x00) mỗi bên cho mặt cánh bằng gỗ.

Màu sắc	
HGR	Màu xám nhạt
SW	Màu trắng sữa
TGR	Màu xám đậm
IN-G	Phủ inox xước trong khuôn

Thông tin

Lập kế hoạch SERVO-DRIVE	20

Đối với thông tin đặt hàng SERVO-DRIVE, hãy tham khảo tờ giới thiệu chung về AVENTOS

www.blum.com/aventosbrochure

Lập kế hoạch TIP-ON	22

Đối với thông tin đặt hàng TIP-ON, hãy tham khảo tờ giới thiệu chung về AVENTOS

www.blum.com/aventosbrochure

AVENTOS HK top

Thông số kỹ thuật

Ứng dụng vác góc 45 độ

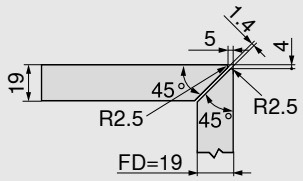

FD	Độ dày mặt cánh
R	Bán kính cạnh (độ R của cạnh)

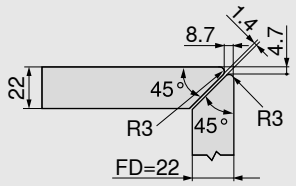

FD	Độ dày mặt cánh
R	Bán kính cạnh (độ R của cạnh)

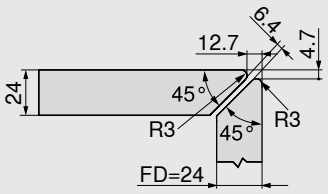

FD	Độ dày mặt cánh
R	Bán kính cạnh (độ R của cạnh)

Ứng dụng cạnh giật cấp

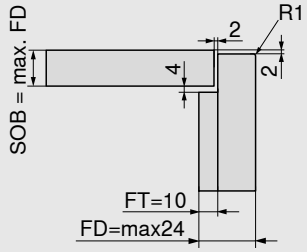

FD	Độ dày mặt cánh
FT	Chiều sâu ngàm
R	Bán kính cạnh (độ R của cạnh)
SOB	Độ dày ván nóc tủ

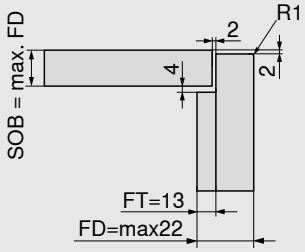

FD	Độ dày mặt cánh
FT	Chiều sâu ngàm
R	Bán kính cạnh (độ R của cạnh)
SOB	Độ dày ván nóc tủ

Vị trí khoan

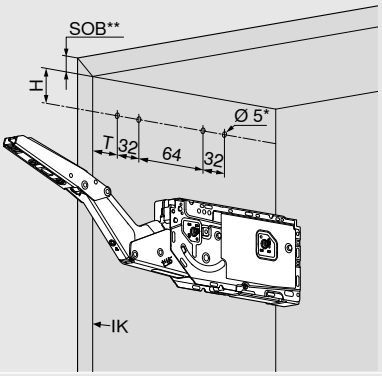

T	**Vạt góc: 37 mm từ IK cạnh trong của tủ** **Giật cấp: 36,5 mm + chiều sâu ngàm FT từ cạnh mặt trước tủ KV**
H	**Vạt góc: 35 mm** **Giật cấp: 36 mm**
IK	Cạnh trong của tủ
KV	Cạnh mặt trước tủ
FT	Chiều sâu ngàm
SOB	Độ dày ván nóc tủ
*	Độ sâu lỗ khoan 5 mm
**	**Vạt góc: tối đa 25 mm** **Giật cấp:** tối đa 22 mm

Yêu cầu về không gian

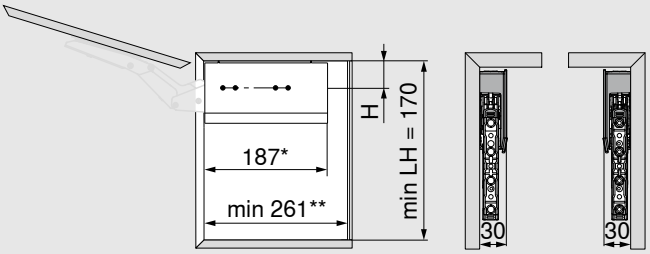

LH	Chiều cao lọt lòng thùng tủ
*	Cho ứng dụng cạnh giật cấp + chiều sâu ngàm FT
**	Tối thiểu 261 mm với bas treo tủ bên ngoài Cho ứng dụng cạnh giật cấp + chiều sâu ngàm FT

AVENTOS HK top

Thông số kỹ thuật

Lắp ráp mặt cánh

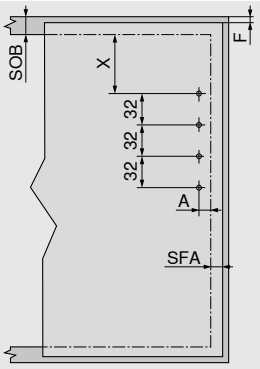

4 x vít dùng cho ván công nghiệp Ø 3,5 x 15 mm

A Khoảng cách từ cạnh trong mặt trước
Vạt góc: 12 mm
Giật cấp: 8,5 mm

X Khoảng cách từ cạnh trong mặt trước
Vạt góc: 62 mm
Giật cấp: 58 mm

F Khoảng hở

SFA Độ phủ cánh lên ván hông

SOB Độ dày ván trên cùng

Ứng dụng tiếp giáp tường: Yêu cầu khoảng hở tối thiểu 5 mm

Sử dụng 4 vít dùng cho ván công nghiệp (609,1x00) mỗi bên cho mặt cánh bằng gỗ.

Khoảng hở tối thiểu cho ứng dụng cạnh giật góc

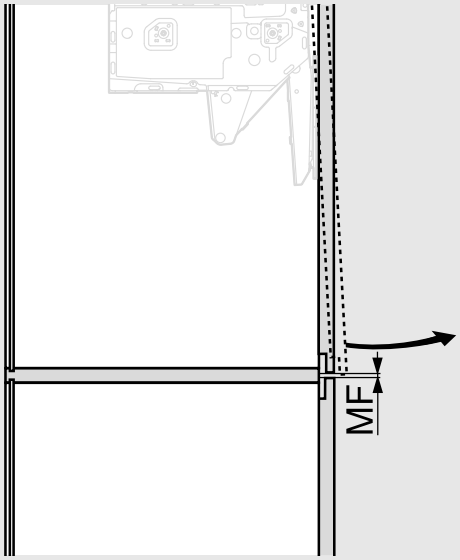

MF Khoảng hở tối thiểu để mở (2 mm)

Yêu cầu về không gian đường viền/khuôn bao để có góc mở tối đa:

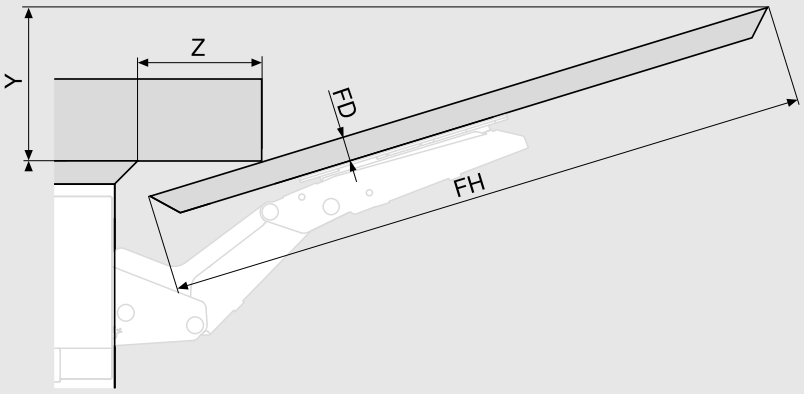

Y = FH x 0.29 - 15 + FD

Ứng dụng vác góc 45 độ						
FD (mm)	19	22	24			
Z (mm) cho 107°	20	–	–			
Ứng dụng cạnh giật góc						
FT (mm)		10			13	
FD (mm)	19	22	24	19	22	–
Z (mm) cho 107°	49	39	28	46	36	–

FD Độ dày mặt cánh

FH Chiều cao mặt cánh

FT Chiều sâu ngàm

AVENTOS

Công nghệ chuyển động SERVO-DRIVE

Chỉ cần một lần chạm duy nhất (bằng bàn tay hoặc khuỷu tay) là hệ thống tay nâng được trang bị SERVO-DRIVE dùng cho AVENTOS sẽ mở ra vô cùng kỳ diệu. Để đóng hệ thống tay nâng, chỉ cần nhấn công tắc ngay trong tầm với bên trong tủ.
Cho các ứng dụng cạnh vát góc 45 độ và cạnh giật cấp cho AVENTOS HF, AVENTOS HS, AVENTOS HL và AVENTOS HK top.

Các ứng dụng vát góc 45 độ có SERVO-DRIVE dùng cho AVENTOS không phải ứng dụng tiêu chuẩn và đó là lý do mà bạn cần đến:

- Các sản phẩm SERVO-DRIVE (để biết thông tin đặt hàng, hãy tham khảo catalogue của Blum)
- Ván hông thứ 2 được lắp lùi vào 1 mm để có thể lắp đặt công tắc SERVO-DRIVE

Các ứng dụng cạnh giật cấp có SERVO-DRIVE dùng cho AVENTOS không phải ứng dụng tiêu chuẩn và đó là lý do mà bạn cần đến:

- Các sản phẩm SERVO-DRIVE (để biết thông tin đặt hàng, hãy tham khảo catalogue của Blum)
- Ván hông thứ 2 được lắp lùi vào một khoảng bằng chiều sâu ngàm cộng thêm 1 mm để có thể lắp đặt công tắc SERVO-DRIVE

SERVO-DRIVE dùng cho AVENTOS – ứng dụng vạt góc và cạnh giật cấp

Yêu cầu về không gian

Vạt góc	Giật cấp
AVENTOS HF/HS/HL	AVENTOS HF/HS/HL

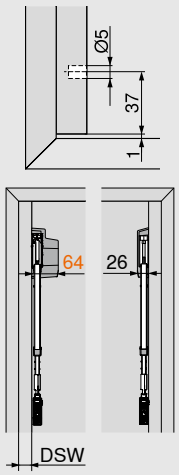

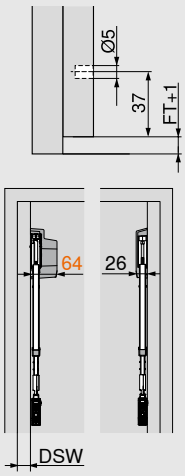

AVENTOS HK top	AVENTOS HK top

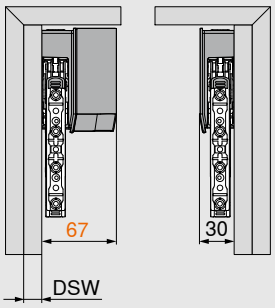

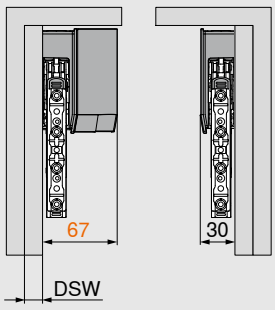

FT Chiều sâu ngàm

DSW Ván hông đôi

Lắp ráp mặt cánh

Vạt góc và cạnh giật cấp

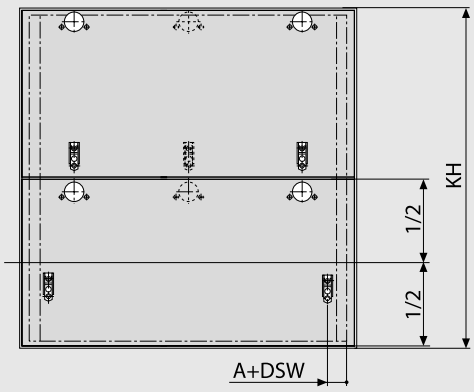

A Khoảng cách từ cạnh trong mặt trước

DSW Ván hông đôi

KH Chiều cao tủ

A	AVENTOS HF	AVENTOS HS/HL/HK top
Vạt góc	12 mm	12 mm
Giật cấp	11 mm	8.5 mm

SERVO-DRIVE dùng cho AVENTOS – ứng dụng vạt góc và cạnh giật cấp

Vị trí của nút đệm Blum

AVENTOS HF/HS/HL

Vát góc và cạnh giật cấp

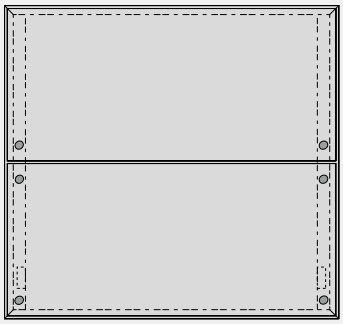

Vát góc

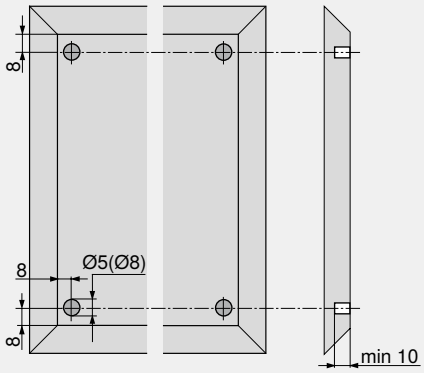

Giật cấp

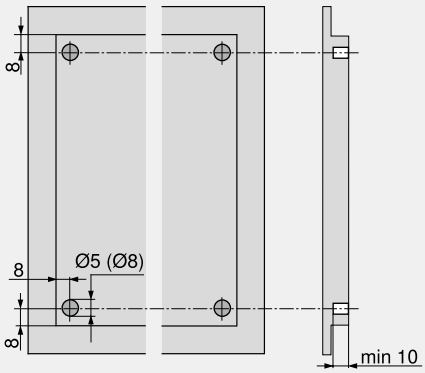

AVENTOS HK top

Vát góc

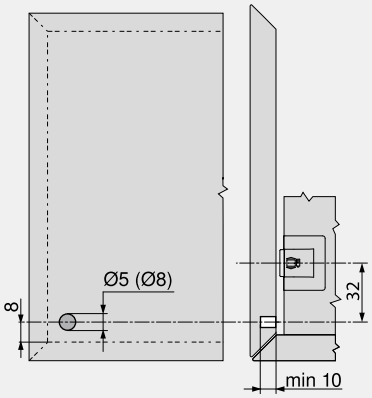

Giật cấp

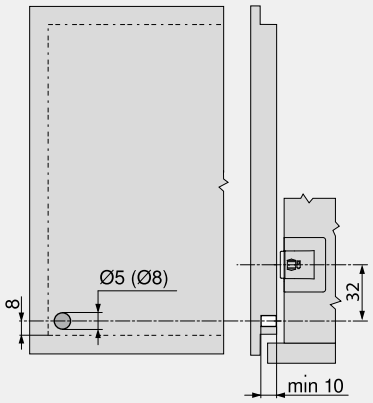

Lắp nút đệm tạo khe hở Blum (không dán keo)

Công tắc SERVO-DRIVE

Vát góc

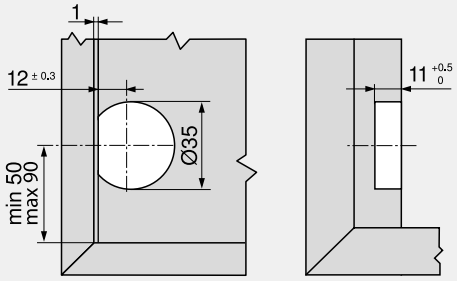

Giật cấp

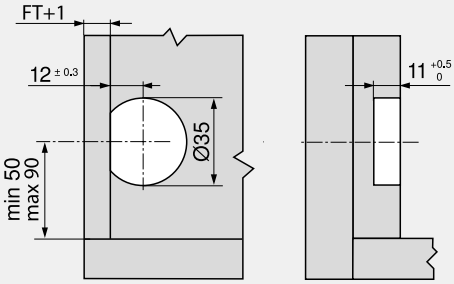

FT Chiều sâu ngàm

AVENTOS

Công nghệ chuyển động TIP-ON

Hệ thống nhấn mở cơ học TIP-ON dùng cho AVENTOS HK top sẽ khiến thao tác mở mặt cánh không tay nắm thật dễ dàng. Chỉ cần nhấn để đóng.

Các ứng dụng vát góc 45 độ có TIP-ON dùng cho AVENTOS HK top không phải ứng dụng tiêu chuẩn và đó là lý do mà bạn cần đến:

- Các sản phẩm TIP-ON (để biết thông tin đặt hàng, hãy tham khảo catalogue của Blum)
- Ván đáy thứ 2 được lắp lùi vào 1,5 mm để khoan lắp TIP-ON

TIP-ON dùng cho AVENTOS HK top – ứng dụng vát góc 45 độ

Khoan lắp âm

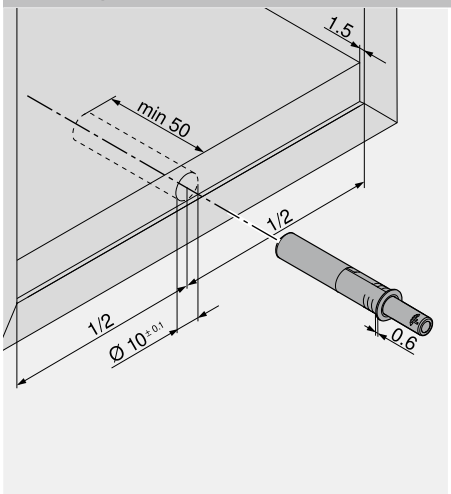

Khoảng hở mặt trước

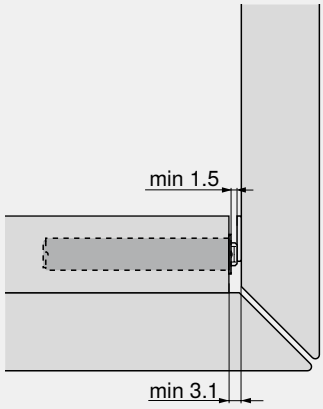

Vòng sắt

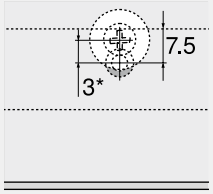

* Lắp đặt lệch tâm 3 mm

Lắp đế cho TIP-ON

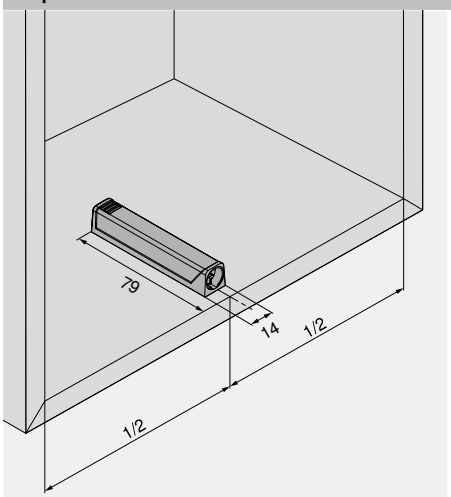

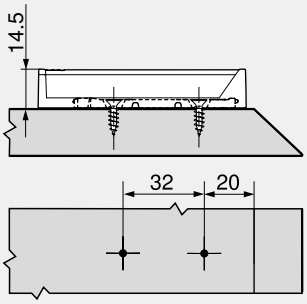

Vòng sắt

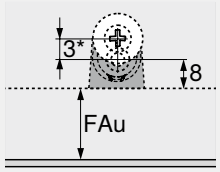

* Lắp đặt lệch tâm 3 mm

FAu Độ phủ cánh lên ván đáy

Các ứng dụng cạnh giật cấp có TIP-ON dùng cho AVENTOS HK top không phải ứng dụng tiêu chuẩn và đó là lý do mà bạn cần đến:

- Các sản phẩm TIP-ON (để biết thông tin đặt hàng, hãy tham khảo catalogue của Blum)
- Ván đáy thứ 2 được lắp lùi vào một khoảng bằng Chiều sâu ngàm cộng thêm 1 mm để khoan cho TIP-ON

TIP-ON dùng cho AVENTOS HK top – ứng dụng cạnh giật cấp

Khoan lắp âm

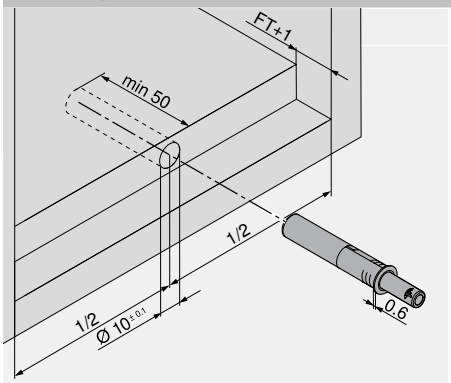

FT Chiều sâu ngàm

Khoảng hở mặt trước

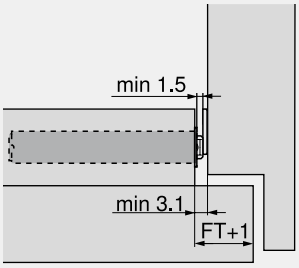

FT Chiều sâu ngàm

Vòng sắt

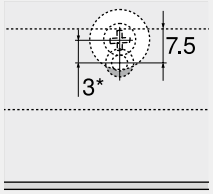

* Lắp đặt lệch tâm 3 mm

Lắp đế cho TIP-ON

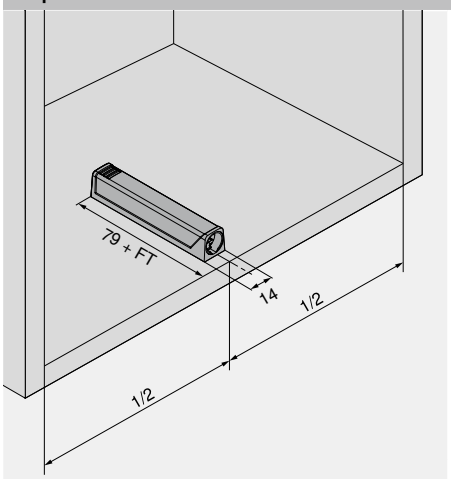

FT Chiều sâu ngàm

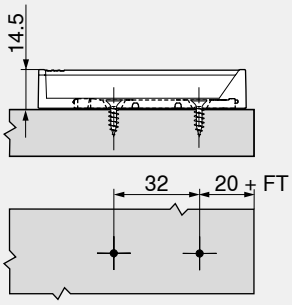

FT Chiều sâu ngàm

Vòng sắt

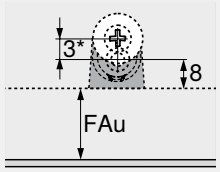

* Lắp đặt lệch tâm 3 mm

FAu Độ phủ cánh lên ván đáy

Ghi chú

Ghi chú

Về công ty Blum

Được thành lập 60 năm trước bởi Julius Blum, ngày nay Blum đã trở thành một công ty gia đình quốc tế năng động. Phân khúc kinh doanh chiến lược của Blum bao gồm hệ thống ngăn kéo, hệ thống bản lề và hệ thống tay nâng. Toàn bộ quy trình phát triển sản phẩm của chúng tôi đều tập trung vào việc hoàn thiện chuyển động.

www.blum.com

Blum có mặt ở Áo và trên toàn thế giới

Công ty có tám nhà máy ở Vorarlberg, Áo, các cơ sở sản xuất phụ ở Ba Lan, Hoa Kỳ, Brazil và 33 công ty con/văn phòng đại diện. Blum cung cấp sản phẩm cho hơn 120 quốc gia. Tập đoàn Blum có tổng cộng 8.800 nhân viên, trong đó có 6.600 nhân viên làm việc tại Vorarlberg.

Lợi ích khách hàng toàn cầu

“Dù là nhà sản xuất, nhà phân phối, thợ lắp ráp hay người sử dụng bếp – tất cả đều có được lợi ích từ sản phẩm của Blum” – đó là triết lý về lợi ích khách hàng toàn cầu của Blum.

Cải tiến

Để hỗ trợ khách hàng bằng những giải pháp phụ kiện cải tiến và đảm bảo thành công lâu dài cho công ty, chúng tôi cần phải đầu tư liên tục vào nghiên cứu và phát triển vào các nhà máy và cơ sở vật chất cũng như vào việc đào tạo nhân viên. Với hơn 2.100 bằng sáng chế trên toàn thế giới, Blum là một trong những công ty tiên tiến nhất của Áo.

Chất lượng

Tại Blum, khái niệm toàn diện về chất lượng không chỉ áp dụng cho sản phẩm. Các dịch vụ cũng như mối quan hệ hợp tác của chúng tôi với khách hàng và đối tác cũng phải đáp ứng được các yêu cầu tương tự về chất lượng.

Môi trường

Tại Blum, chúng tôi tin rằng hành vi sinh thái học có trách nhiệm mang lại những lợi ích kinh tế lâu dài. Tuổi đời của sản phẩm chỉ là một trong nhiều khía cạnh quan trọng. Các biện pháp quan trọng khác gồm có việc sử dụng các quy trình thân thiện với môi trường, sử dụng vật liệu một cách thông minh và quản lý năng lượng một cách thận trọng.

DYNAMIC SPACE

Quy trình hợp lý, sử dụng tối ưu không gian lưu trữ và chuyển động chất lượng hàng đầu là các đặc điểm quan trọng của một gian bếp thực tiễn. Ý tưởng của Blum để có được một gian bếp thực tiễn được tạo ra là để phát huy chức năng, sự thuận tiện và tiện dụng của các vật dụng nội thất.

Tất cả các dữ liệu liên quan đến quy mô thông tin hiện tại của chúng tôi tại 30.06.2021

Look for our FSC™-certified products

FSC
www.fsc.org
FSC™ C115115

Tất cả các nội dung thuộc bản quyền của Blum.
Có thể thay đổi các thông số kỹ thuật và các thay đổi về nhóm ngành hàng mà không cần báo trước.
IDNR: 493.478.4 · EP-498/2 VI-VN/06.21

Công ty TNHH Blum Việt Nam
3 Võ Văn Tần
Quận 3
Thành phố Hồ Chí Minh
Việt Nam
SĐT: 028 38 22 33 04
Fax: 028 38 22 33 05
E-Mail: info.bvn@blum.com
www.blum.com

Julius Blum GmbH
Phụ kiện nội thất
6973 Höchst, Áo
ĐT: +43 5578 705-0
Fax: +43 5578 705-44
E-mail: info@blum.com
www.blum.com

Các cơ sở tại Áo, Ba Lan và Trung Quốc của chúng tôi đã được chứng nhận như sau.
Cơ sở tại Hoa Kỳ của chúng tôi đã được chứng nhận ISO 9001.
Cơ sở tại Brazil của chúng tôi đã được chứng nhận ISO 9001 và ISO 14001.

ISO 9001 Certified Quality System
ISO 14001 Certified Environmental System
ISO 50001 Certified Energy System

blum®